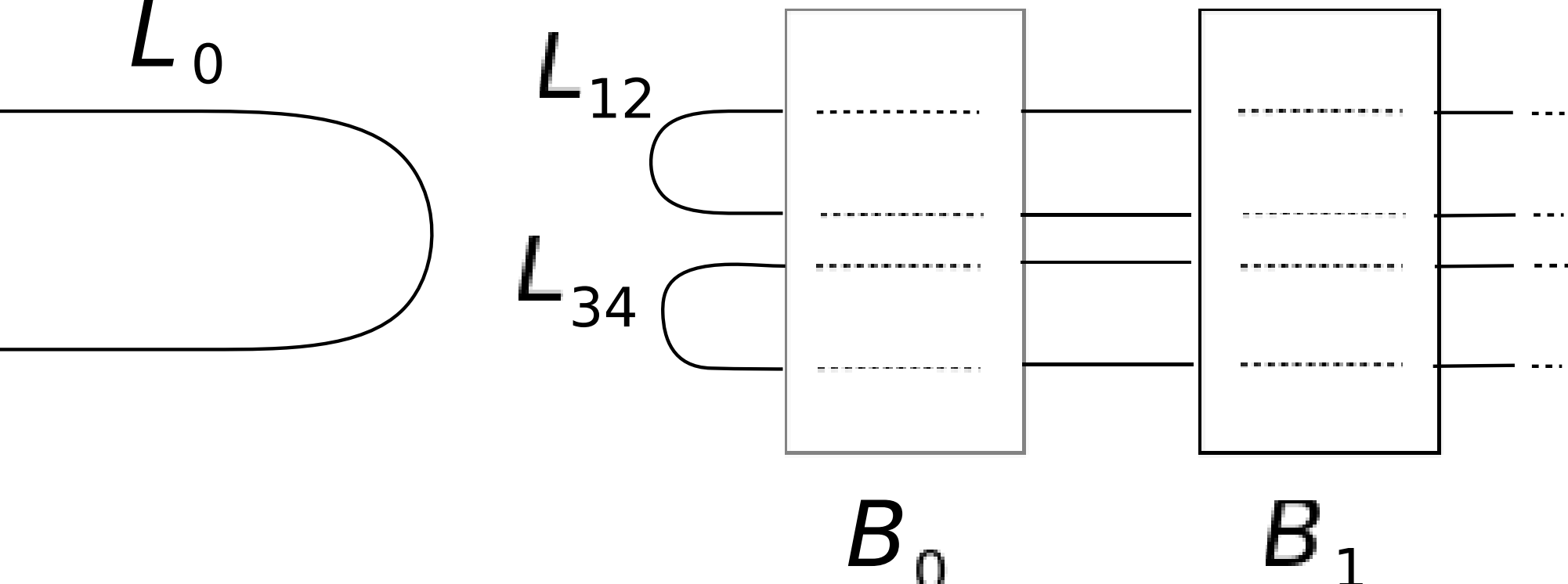
$L_0$
$L_{12}$
$L_{34}$
$B_0$
$B_1$