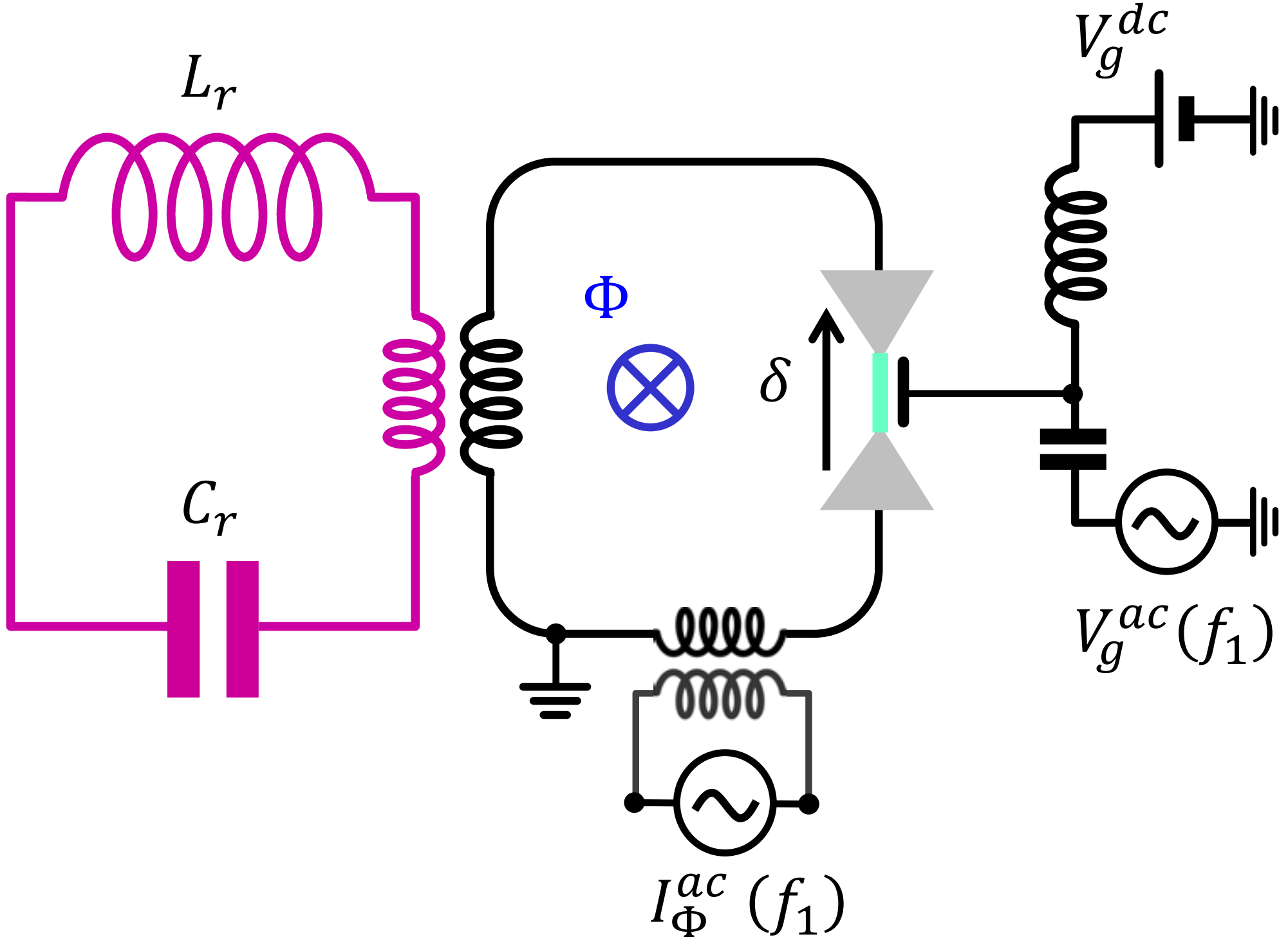
L_r
C_r
Φ
δ
V_g^{dc}
$V_g^{ac}(f_1)$
$I_\Phi^{ac}(f_1)$