HAL open science

Las Tierras Rapanui de Pamatai (Tahiti)

Diego Muñoz

To cite this version:

Diego Muñoz. Las Tierras Rapanui de Pamatai (Tahiti). Revista Apuntes del Museo Padre Sebastian Englert, 2014, 3, pp.31 - 72. hal-01066986v2

HAL Id: hal-01066986

https://hal.science/hal-01066986v2

Submitted on 30 Oct 2014

HAL is a multi-disciplinary open access archive for the deposit and dissemination of scientific research documents, whether they are published or not. The documents may come from teaching and research institutions in France or abroad, or from public or private research centers.

L'archive ouverte pluridisciplinaire **HAL**, est destinée au dépôt et à la diffusion de documents scientifiques de niveau recherche, publiés ou non, émanant des établissements d'enseignement et de recherche français ou étrangers, des laboratoires publics ou privés.

Distributed under a Creative Commons Attribution - NonCommercial - NoDerivatives 4.0 International License

LAS TIERRAS RAPANUI DE PAMATAI (TAHITI)
Estudio Genealógico y de Propiedad

Diego Muñoz[1]

Palabras clave: Migración rapanui a polinesia, Pamatai, Genealogias, Propiedad de la Tierra.
Keywords: Rapanui migration in Polynesia, Pamatai, Genealogies, Land.

Resumen:

En este artículo analizamos una parte de la historia de diáspora rapanui en Polinesia, en particular las condiciones del gran éxodo rapanui de 1871 a Mangareva y Tahiti, el establecimiento de colonias rapanui en polinesia y la compra de las tierras de Pamatai (Tahiti). En un segundo momento se reconstruyen las genealogías de los rapanui de Pamatai y se estudian los procedimientos con que la propiedad de dichas tierras fue cambiando de dueños.

Abstract:

In this article, we analyse the diaspora of Rapanui into Polynesia. More specifically, the great exodus of 1871 into Mangareva and Tahiti, and the establishment of the Rapanui colony and purchasing of land in Pamatai (Tahiti). We also reconstruct Rapanui genealogies and elucidate land ownership and purchase.

1 Antropólogo, doctorante, Ecole des Hautes Etudes en Sciences Sociales
Centre de Recherche et de Documentation sur l'Océanie (UMR 7308)
diego.munoz@ehess.fr

Introducción.

En 1887 un grupo de 25 rapanui se hacen propietarios de una finca de 118 hectáreas en Pamatai, Tahiti, antes perteneciente a la Misión Católica. Este acontecimiento fundará más de un siglo de vínculos entre Rapa Nui y Tahiti. Las tierras de Pamatai aparecerán durante todo el siglo XX como el elemento principal en la migración rapanui a Polinesia francesa, pero también, los intentos por recuperar la propiedad a partir de 1970, significaron en muchos casos decepción y divisiones entre las familias.

Estudiando el primer catastro de dichas tierras -elaborado en dos fases (1922 y 1951)- e intentando reconstruir las genealogías de los 25 compradores rapanui, pudimos determinar los mecanismos por los cuales la propiedad fue transferida, los nombres de las personas implicadas; así como también, determinar el tipo de relación que tenían ambos con los compradores de 1887. En muchos casos ésta se refiere a relaciones de parentesco extendido.

Este estudio tiene dos objetivos complementarios, en primer lugar queremos contribuir al entendimiento histórico sobre el devenir de los inmigrantes rapanui del siglo XIX en Polinesia. En segundo lugar, pretendemos clarificar las líneas de descendencia que los rapanui fundaron en Pamatai así como también reconstruir la historia de la propiedad de las tierras de Pamatai, periodo que comprende los años 1887 a 1960.

Este artículo está dividido en cuatro partes. En la primera revisamos las circunstancias que provocaron un éxodo masivo de población desde Rapa Nui a Mangareva y Tahiti, proceso que concluyó con lo que llamamos el establecimiento de colonias rapanui en Polinesia. El corolario de éste fue la compra de las tierras de Pamatai. En la segunda parte nos abocamos al trabajo de reconstrucción genealógica de los compradores del dominio de Pamatai, aquí logramos determinar las diferentes líneas de descendencia fundadas. En la tercera parte nos concentramos en la historia de la propiedad de las tierras de Pamatai y los sucesivos cambios de ésta. Hemos podido determinar la existencia de seis procedimientos con que la propiedad fue cambiando de dueño. En la cuarta parte, y a modo conclusivo, describimos las dificultades que han existido en las reivindicaciones de propiedad realizadas desde Rapa Nui a partir de 1968.

I. La Diáspora Rapanui en Polinesia

1. La gran migración de 1871

Cuando el etnólogo francés Alphonse Pinart visitó Rapa Nui en 1877 contabilizó a 110 habitantes (Pinart 2004 [1878]). Este es el mínimo demográfico de toda la historia de Isla de Pascua. Esta cifra no fue consecuencia directa de las enfermedades importadas por los extranjeros, ni mucho menos por el efecto de los conflictos internos en la antigua sociedad insular. Fue el resultado de dos acontecimientos que marcaran el devenir de la sociedad rapanui. El primero, las redadas esclavistas de 1862 y 1863 que mermaron la población en aproximadamente un 35% (McCall 1976a, 1976b; Maude 1981). El segundo, las disputas entre los misioneros católicos y los comerciantes que se habían instalado en Rapa Nui después de 1868. Estas disputas generarán un éxodo masivo de la población hacia Tahiti y Mangareva en 1871.

Los misioneros de los Sagrados Corazones del Picpus se instalan en Rapa Nui de manera permanente entre 1868 y 1871, quedando a la cabeza del proceso de evangelización el Padre Hippolyte Roussel. Mientras que los rapanui eran bautizados, los misioneros comenzaron a desarrollar la crianza de ovejas en alianza a la Maison Brander, empresa de capitales tahitiano-británicos instalada en Tahiti (*cf*. Anguita 1986, McCall 1976a, Castro 2006). El dueño de dicha empresa resulta ser uno de los grandes propietarios de tierras en Tahiti, John Brander, quien envía en 1868 a Jean-Batiste Dutrou-Bornier para adquirir tierras en Rapa Nui (Anguita 1986; McCall 1976a) y quien se encargó además de trasportar a los misioneros a Rapa Nui para continuar con la evangelización iniciada en 1864.

El control de la población y la apropiación de tierras generaron fuertes disensos entre el misionero Hyppolite Roussel y Dutrou-Bornier (McCall 1976a, Castro 2006). A ello se sumó que los insulares reactivaron sus conflictos de antaño, siendo ahora cristianos contra no conversos (Castro 2006). Los misioneros describen en sus cartas el pillaje que fue encabezado por Dutrou-Bornier y sus aliados nativos, quemando en dos ocasiones la Misión de Hanga Roa (*cf*. Cools 1973: ms 304; ms 305). Dutrou-Bornier, por su parte, se defendía reprochando los métodos de evangelización del padre Roussel, que implicaban el traslado forzado de la población hacia un único poblado (*cf*. Cools 1973: ms 409; 410).

Ante los reclamos de Roussel, el obispo de la Misión Católica de Tahiti y de la cual dependía la Misión de Rapa Nui, Tepano Jaussen, ordenó la evacuación de los misioneros y de todos los convertidos (Anguita 1986). Hyppolite Roussel abandona Rapa Nui en junio de 1871 con 277 insulares, más de la mitad de la población (Anguita 1986). De ellos,

168 llegaron con Roussel a Mangareva, mientras que 109 lo hicieron con su asistente laico Théodule Escolan a Tahiti. Estos últimos ingresaron como trabajadores agrícolas a la plantación de John Brander en Haapape (actual comuna de Mahina), con quien habían firmado contratos de trabajo por 5 años (Anguita 1986). Algunos meses más tarde Dutrou-Bornier enviaba a otros 67 rapanui a las plantaciones de Brander. Grant McCall (1996) estima que en 1872, 247 rapanui trabajan en Haapape. Patricia Anguita (1986) señala que a fines de ese mismo año había 409 rapanui instalados en Tahiti y Mangareva. Ambos autores informan que tanto en Mangareva como en la plantación de Haapape los rapanui morían por decenas.

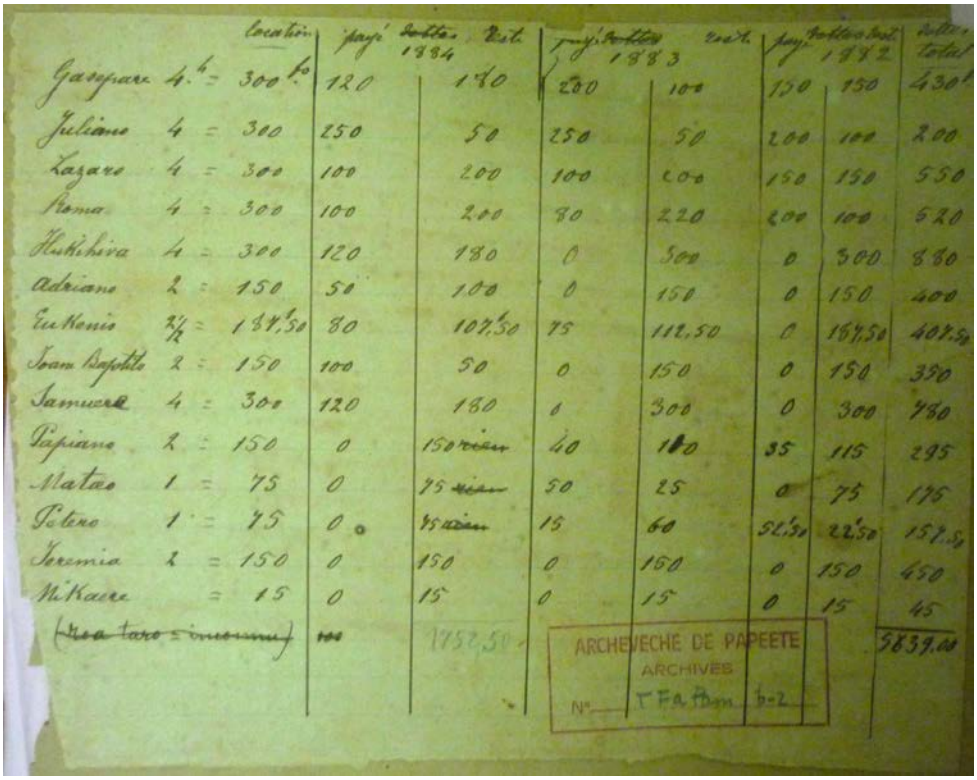

			1884		1883		1882		Total
Gaspar	4	= 300	120	180	200	100	150	150	430
Juliano	4	= 300	250	50	250	50	200	100	200
Lazaro	4	= 300	100	200	100	200	150	150	550
Roma	4	= 300	100	200	80	220	200	100	520
Hutihiva	4	= 300	120	180	0	300	0	300	880
Adriano	2	= 150	50	100	0	150	0	150	400
Eutkenio	2/2	= 187,50	80	107,50	75	112,50	0	187,50	407,50
Joan Baptiste	2	= 150	100	50	0	150	0	150	350
Samuel	4	= 300	120	180	0	300	0	300	780
Papiano	2	= 150	0	150	40	100	35	115	295
Matao	1	= 75	0	75	50	25	0	75	175
Pedro	1	= 75	0	75	15	60	52,50	22,50	157,50
Jeremia	2	= 150	0	150	0	150	0	150	450
Mikaere		= 15	0	15	0	15	0	15	45
(Hoa taro = inconnu)				1757,50					5639,00

ARCHEVECHE DE PAPEETE
ARCHIVES
N° TFa Pam 6-2

Imagen 1: Pago de arriendos en Pamatai: años 1882 1883 1884. [fuente: Archevêché: Tfa Pam 6-2)

En 1873 un grupo de 14 rapanui del grupo que había partido con Roussel a Mangareva arriba a Tahiti. Ellos fueron instalados en la escarpada colina de Pamatai, en una finca de 118 hectáreas recientemente comprada por la Misión. Los rapanui arrendaron algunas parcelas para cultivarlas y vivir de ellas. Por otra parte, una vez que los contratos con Brander expiraron, los sobrevivientes de Haapape buscaron protección en la Misión Católica, quien instala a un grupo en Varari, una finca de su propiedad ubicada en Haapiti, Moorea, destinada a la escuela de seminaristas y otro grupo en Pamatai. De esta manera, hacia 1880 podemos constatar la existencia de tres colonias rapanui en Polinesia: una en Mangareva; una en Pamatai, Tahiti y una tercera en Haapiti, Moorea. Las tres fuertemente ligadas y dependientes de la Misión católica.

2. La colonia rapanui de Pamatai

Anguita (1986) explica que los rapanui instalados en Pamatai articularon una comunidad

entorno a la Misión. Al estudiar en los archivos parroquiales Anguita (1986) encontró que a diferencia de las colonias de Mangareva y Moorea donde los rapanui se casaban con isleños de Tuamotu, también inmigrantes; en Pamatai lo hacían entre ellos. Es importante resaltar que estas alianzas matrimoniales fueron fomentadas por los misioneros, ya que tanto en Moorea como en Tahiti la población nativa era mayoritariamente protestante. Al contrario, en los archipiélagos de Tuamotu y Mangareva se profesaba el catolicismo. De los rapanui instalados en Mangareva, Anguita (1986) señala que las relaciones entre mangaverianos y rapanui fueron tensas y que ambos grupos se acusaban mutuamente de tener malos hábitos, particularmente el de haber practicado la antropofagia en un pasado reciente. Según Corinne Raybaud (1999) los mangaverianos vieron en los rapanui recién llegados a los responsables de la desaparición del Padre Rouchouze y de 23 seminaristas en 1843. Pensamos que estas querellas impedían que ambos grupos se mezclaran. Estos conflictos pueden explicar el éxodo de los rapanui de Mangareva hacia Tahiti y su posterior instalación en Pamatai.

Imagen 2: Grupo de rapanui en Haapape juntos a Roussel y Eich 1873.
[fuente: Archivo fotográfico Mapse]

Nuestra investigación en los mismos archivos nos permitió constatar que entre las familias rapanui asentadas tanto en Haapape como en Pamatai se establecieron vínculos de padrinaje. Con ello pensamos que los rapanui mantenían una fuerte cohesión social

reforzada por lazos religiosos: eran los únicos católicos en medio de un mundo protestante. Esta cohesión social puede ser una de las causas determinantes que llevó a un grupo de 25 rapanui a comprar la finca de Pamatai a la Misión católica en 1887.

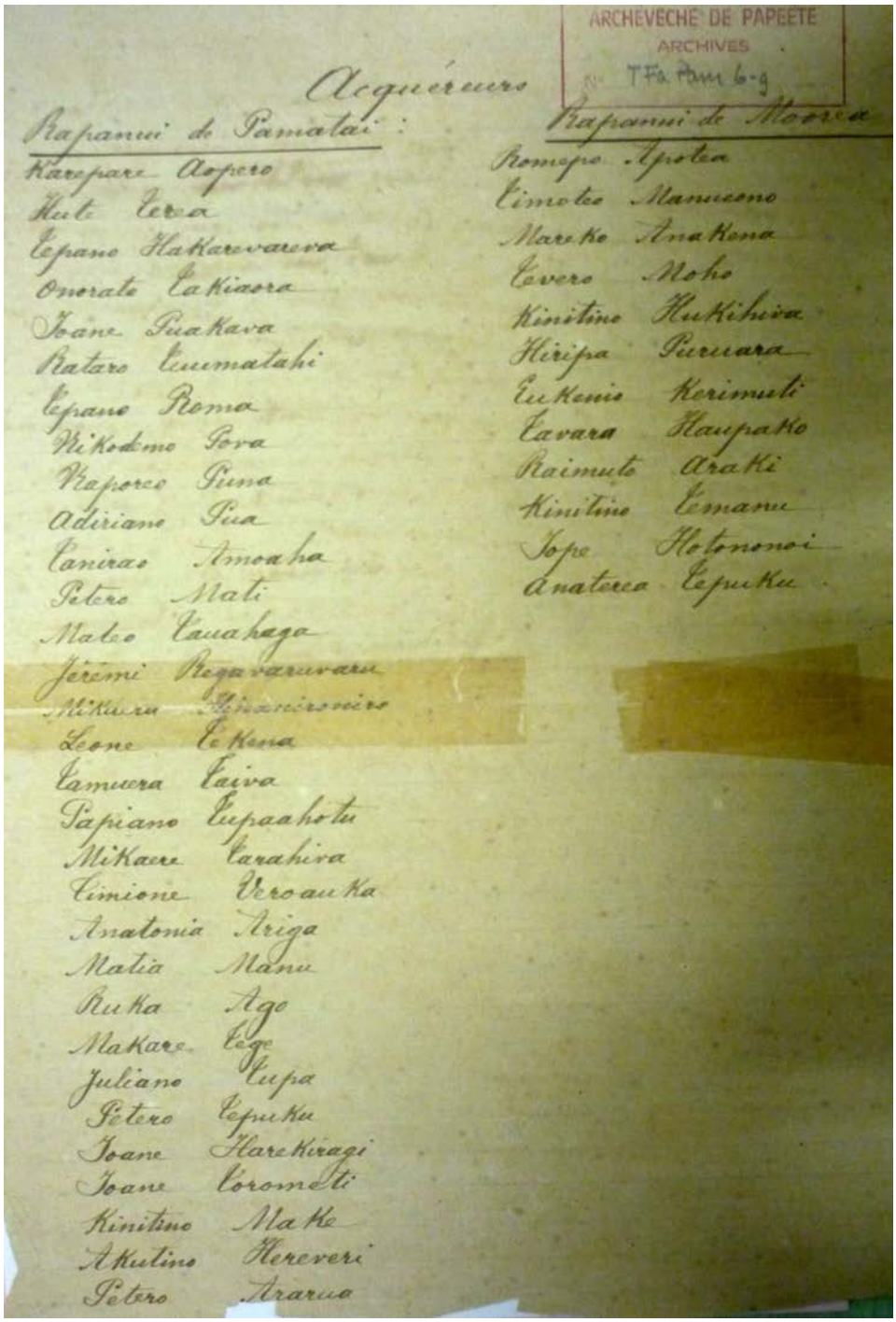

Imágen 3: Acquéreurs 1886 [fuente : Archevêché Tfa Pam 6-9]

En 1886 el obispo Tepano Jaussen redacta un primer contrato de venta que comprendía las tierras de Varari (Moorea) y Pamatai, sin embargo, sólo se concretó la venta de ésta última. En dicho borrador Jaussen anexa una lista con los nombres de 31 rapanui que comprarían Pamatai y 12 que lo harían en Varari, Moorea.

El 26 de septiembre de 1887 se concretiza la compra de la ex hacienda Francoupé (ahora llamada Pamatai), por sólo 25 rapanui de los 31 contemplados originalmente. Sin embargo, la propiedad no quedó sujeta a tenencia colectiva, sino que el 25 de febrero del año siguiente, los 25 rapanui saldrán de la indivisión repartiéndose el terreno en 25 parcelas individuales. Este acto quedó consignado en el acta de "partage" (reparto) conservado en la Dirección de Asuntos de Tierras en Papeete (Vol 24 n°73) y en el plano que se adjunta. Este último documento adquirirá con el tiempo un carácter fundacional ya que en él se inscribieron los nombres y las ubicaciones de los nuevos dueños, de quienes

hasta hoy, se disputan sus identidades y sus posibles filiaciones con actuales familias de Rapa Nui.

El terreno fue dividido en 25 angostas parcelas separadas en dos secciones. La primera, monta desde la ruta de circunvalación costera (route de ceinture) hasta la cima de la colina, mientras que la segunda sección desciende hacia el valle. En el acta de división se indica además que dos parcelas fueron dejadas para la explotación en común: una estrecha franja de tierra "entre la ruta y el mar" (Acta de Partage: 4), conocida como Hotuarea; y aquella marcada en la carta con las letras ABCD "destinada a la construcción de la Iglesia, la escuela, el cementerio y la casa de reuniones de los compradores" (Acta de Partage: 4).

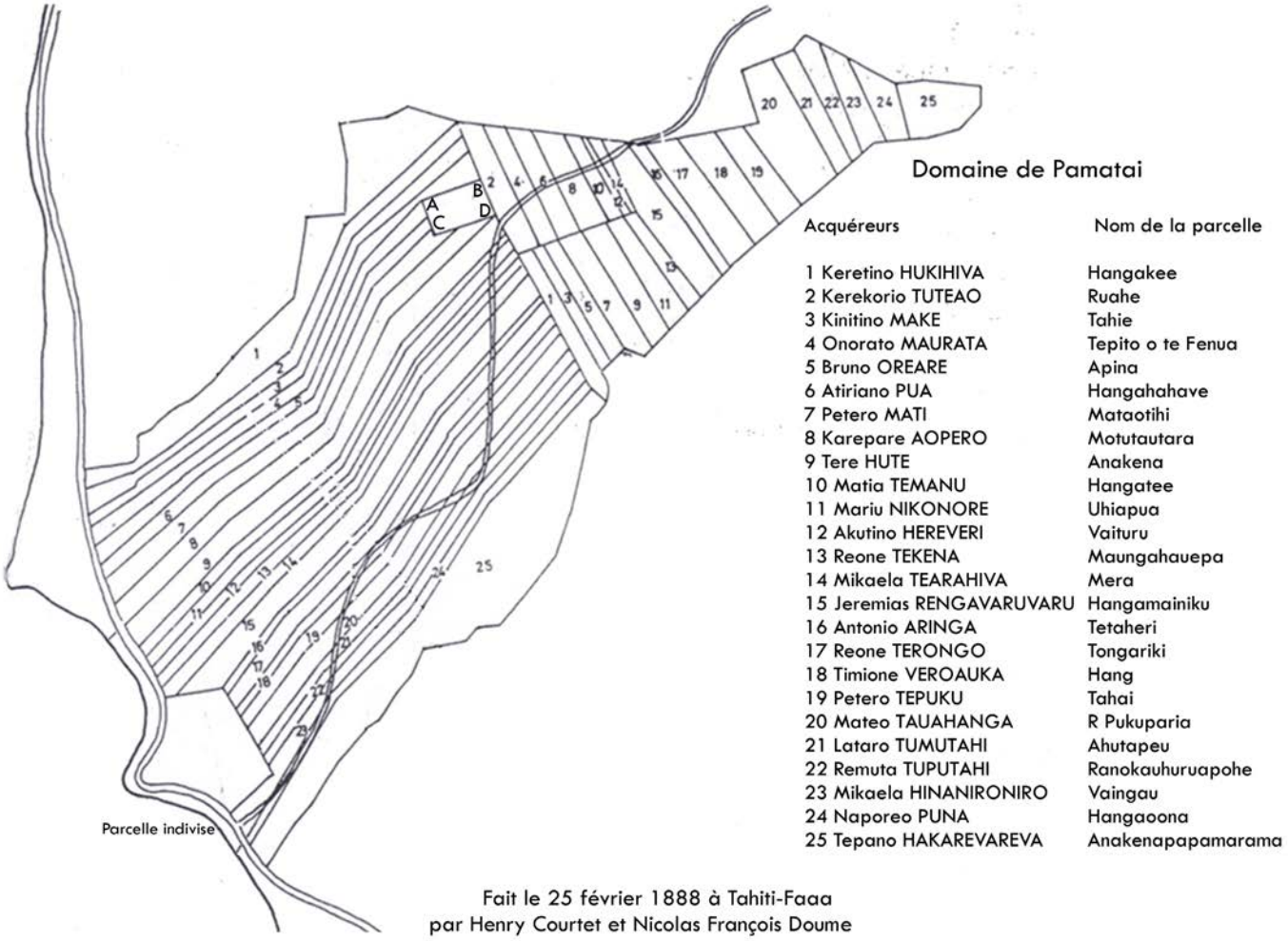

Imagen 4. Carta de las tierras de Pamatai

La información más importante que contiene esta carta es que distinguimos los nombres de los compradores, y junto a ello, reconocemos que cada parcela recibió un nombre que

evoca un lugar en Rapa Nui. Como detallamos en la siguiente tabla.

Tabla 1. Compradores Rapanui de Pamatai en 1887		
	Comprador	Nombre de la parcela
1	Keretino HUKIHIVA	Hangakee
2	Kerokorio TUTEAO	Ruahe
3	Kinitino MAKE	Tahie
4	Onotaro MAURATA	Tepito o te Fenua
5	Bruno OREARE	Apina
6	Atiriano PUA	Hangahahave
7	Petero MATI	Mataotihi
8	Karepare AOPERO	Motutautara
9	Tere HUTE	Anakena
10	Matia TEMANU	Hangatee
11	Mariu NIKONORE	Uhiapua
12	Akutino HEREVERI	Vaituru
13	Reone TEKENA	Maungahauepa
14	Mikaela TEARAHIVA	Mera
15	Jeremias RENGAVARUVARU	Hangamainiku
16	Antonio ARINGA	Tetaheri
17	Reone TERONGO	Tongariki
18	Timione VEROAUKA	Hang
19	Petero TEPUKU	Tahai
20	Mateo TAUAHANGA	R Pukuparia
21	Lataro TUMATAHI	Ahutapeu
22	Remuta TUPUTAHI	Ranokauhuruapohe
23	Mikaela HINANIRONIRO	Vaingau
24	Naporeo PUNA	Hangaoona
25	Tepano HAKAREVAREVA	Anakenapapamarama

Al comparar los nombres de la lista de 1886 con la lista de propietarios de 1888 nos resulta revelador comprobar que los 25 compradores son rapanui venidos tanto de la colonia de Varari (como el caso de Hukihiva), otros probablemente venidos de Mangareva (o incluso desde Rapa Nui) y los ya asentados en Pamatai antes de 1886. Este hecho transforma a Pamatai en un enclave rapanui en Tahiti.

Otro elemento que nos permite defender esta hipótesis es que los nombres de las parcelas corresponden a toponímicos de Rapa Nui. Victoria Rapahango le explicó a Grant McCall en 1974 que esos nombres fueron puestos para recordar el lugar de origen de cada comprador (McCall 1976a). Con esta información McCall intentó establecer la filiación *mata*[1] de cada comprador y ensayar una interpretación de la organización social de la pequeña comunidad (McCall 1976a: 354). Para nosotros ésta información revela la intención de los rapanui de perpetuar una memoria sobre sus orígenes y hacer una apropiación simbólica del espacio: el acto de nombrar estas tierras con topónimos de Rapa Nui, hacía de ellas un espacio propio.

Anguita (1986) explica que los rapanui de Pamatai se organizaron en dos cooperativas, que mantenían cultivos de algodón, de árbol del pan, cocoteros y que poseían algunos panales de abejas para la producción y la venta de miel. Gracias a algunos documentos que encontramos en los Archivos del Obispado en Papeete, sabemos además que arrendaban algunos terrenos a inmigrantes chinos y que algunos de ellos trabajaban también en las faenas de puerto en Papeete (Stolpe 1899). Sin embargo, las condiciones de vida resultaban paupérrimas. Las enfermedades, la alta mortalidad y la baja natalidad marcarán el devenir de esta colonia.

McCall (1976a) cita el informe del médico Jean Nadeaud quien contabilizó un total de 15 enfermos de lepra entre los rapanui de Pamatai en 1895. En 1897 (10 años después de la compra) el viajero y etnólogo alemán Arthur Baessler (1900) informó que sólo "20 hombres, 11 mujeres y 13 niños" (Baessler 1900: 84) vivían en Pamatai y que muchos de ellos tenían marcas de estar enfermos de lepra. Sumado a ello, sabemos que algunos de los rapanui de Pamatai volvieron a Isla de Pascua al momento de la anexión chilena (McCall 1976a; 1996) y otros pocos lo harían a inicios de 1900. Anguita (1986), al no encontrar

1 El concepto *mata* ha sido definido de diferentes maneras por los investigadores del pasado rapanui. Para Routledge (1919) los *mata* era clanes, según ella, correspondían a grupos que compartían un territorio y conocían interdicciones en función de la consanguineidad (Routledge 1919: 221). Routledge identificó la existencia de 10 *mata* que se dividían todo el territorio de la Isla. Métraux (1971) prefirió hablar de tribus o de grupos de descendencia, comparándolos con grupos de naturaleza similar en otras islas polinésicas. Cada grupo de descendencia mantenía un control sobre un distrito en particular de la isla. Para Métraux los *mata* era entonces grupos de descendencia territorializados. McCall (1976a) intenta integrar estas dos definiciones argumentando que éstos eran el segmento máximo de la antigua estructura social rapanui (McCall 1976a: 32) y que podían ser entendidos como clanes cónico (McCall 1976a:29). McCall agrega que cada *mata* se dividía a la vez en líneas de descendencia patrilineales llamadas *ure* y que cada *ure* a la vez formaba los *paenga* o familias extendidas (McCall 1976a:39). Cada *mata* ejercía una suerte de soberanía sobre territorios específicos, llamados *kainga* (McCall 1976a:30). Nosotros entendemos a los *mata* apoyándonos en el concepto propuesto por Raymond Firth (1936) y reevaluado por Tamatoa Bambridge (2009) de ramajes. Un ramaje es un grupo de descendencia de filiación cognaticia donde sus miembros son reclutados en función de reconocer ancestros en común tanto por línea paterna como materna. Los ancestros permitían ejercer un tipo de soberanía sobre un territorio determinado. Por último los miembros de un mismo ramaje reconocían la autoridad de un jefe, el que según los casos puede tener un carácter sagrado o secular. El carácter segmentario de los *mata*, como lo describe McCall (1976a), resulta clave para comprender su estructura de ramaje.

más rastros de los descendientes de los rapanui en los documentos del Registro Civil que consultó en 1986, concluye que los pocos sobrevivientes terminaron inevitablemente mezclándose con la población polinésica. Hacia 1920, momento del catastro de tierras que estudiaremos más adelante, la pista de los rapanui se habría perdido. McCall (1976a) añade que en 1960 sólo un rapanui del grupo de Pamatai habría dejado descendientes. Sin embargo, nosotros hemos podido determinar que al menos cinco grupos de parentesco del actual Pamatai poseen un origen familiar en la diáspora rapanui del siglo XIX. Tema que trataremos en la sección siguiente.

II. Genealogías y Propiedad de Pamatai.

Durante dos años hemos recopilado y sistematizado un importante corpus de datos que nos ha permitido reconstruir gran parte de las genealogías de los antiguos compradores de Pamatai, de otros rapanui de la diáspora en Polinesia, así como también de los sucesivos cambios en la propiedad de dichas tierras.

Centrándonos en la información contenida en los *procès-verbal de bornage*[2] del catastro de 1921, proceso que contempló las tierras de la ruta de circunvalación a la montaña; la información del catastro de 1951 que abarcó las tierras del lado de la montaña hacia el interior del valle; y aquella contenida en las transcripciones hipotecarias de los sucesivos cambios en la propiedad, hemos podido identificar una serie de nombres implicados en dichas transacciones, así como también reconocer los procedimientos con los que los derechos fueron adquiridos.

En un segundo momento, buscamos en el Servicio de Registro Genealógico de la Dirección de Asuntos de Tierras en Papeete las actas de defunción, de nacimiento y de matrimonio, comenzando con los nombres de los 25 rapanui que compraron Pamatai en 1887. Luego extendimos nuestra búsqueda hacia las personas que aparecen en las actas de mutaciones de la propiedad y en los *procès-verbal de bornage*. De este modo pudimos identificar las relaciones de parentesco que vinculaban a los nuevos y antiguos propietarios. Complementamos esta información estudiando en los Registros Parroquiales del Obispado de Tahiti los libros de bautizos y matrimonios para completar posibles vacíos en nuestras reconstrucciones genealógicas. Con ello logramos establecer las genealogías de todos los rapanui que compraron las tierras de Pamatai en 1887, de algunos otros rapanui relacionados a ellos y de los nuevos dueños de tierras, la gran mayoría descendientes de franceses y de madres tahitianas.

2 Los *procès-verbal de bornage* son documentos elaborados en el curso del catastro.

1. Reconstrucción genealógica.

Al reconstruir las genealogías hemos podido determinar las fechas de defunción y nacimiento de los compradores, de sus esposas e hijos. Logramos determinar también el origen de las cónyuges[3] , la cantidad de hijos y las líneas de descendencias fundadas (*hua'ai*). Por otro lado, pudimos identificar cuantos rapanui y quienes de entre ellos no dejaron descendencia, así como también, identificar la descendencia de otros rapanui que no fueron incluidos como propietarios en la venta de 1887, pero que estaban consignados originalmente en la lista de 1886 y que luego aparecen ocupando tierra en Pamatai. Detalles a los que nos abocaremos a continuación.

Respecto a los nacimientos de los compradores, basándonos en las estimaciones realizadas por McCall (1976a) y nuestro propio registro sabemos que la gran mayoría de los rapanui llegados a Tahiti en 1871 habían nacido entre los años 1850 y 1855, mientras que sólo algunos lo habrían hecho entre 1830 y 1839. Esto implica por una parte que los migrantes rapanui eran en su mayoría jóvenes, muchos recién casados y que tuvieron hijos en Tahiti (Haapape y Pamatai).

Tabla 2: Estimación fechas de nacimiento			
1830-1839	1840-1849	1850-1859	1860-1869
Remuto Tuputahi (1831)	Kinitino Make (1840)	Timoteo Veroauka (1850)	Bruno Oreare (1860)
Tepano Hakarevareva (1833)	Antonio Aringa (1840)	Akutino Hereveri (1851)	Adriano Pua (1860)
Lataro Tumatahi (1836)	Reone Terongo (1840)	Mateo Tauahanga (1851)	Karepare Aopero (1860)
	Matia Temanu (1847)	Onorato Maurata (1853)	Reone Tekena (1860)
	Keretino Hukihiva (1848)	Petero Mati (1853)	Kerekorio Tuteao (1864)
		Petero Tepuku (1853)	Mikaera Tearahiva (1866)
		Naporeo Puna (1853)	
		Jeremias Rengavaru-varu (1858)	

Cabe señalar que en tres casos no logamos encontrar información alguna. Estos son: Terea Hute, Mariu Nikonore y Mikaera Hinanironiro.

3 Hasta finales del siglo XIX, los títulos de propiedad estaban a nombre de los esposos. En mucha de la documentación concerniente a tierras no aparecen los nombres de las mujeres.

En lo que concierne a las defunciones, logramos determinar que diez de los compradores fallecieron entre 1894 y 1900. Estos son: Mariu Nikonore (1894), Akutino Hereveri (1894), Antonio Aringa (1894), Mikaera Tearahiva (1895), Tepano Hakarevareva (1895), Terea Hute (1896), Keretino Hukihiva (1898), Naporeon Puna (1898), Mikaera Hinanironiro (entre 1898 y 1900) y Matia Temanu (1900), quien habría fallecido en Mangareva.

Siete sobrevivieron a los primeros años del siglo XX (hasta 1905): Remuto Tuputahi (1901), Kinitino Make (1902), Jeremias Rengavaruvaru (1902), Mateo Tauahanga (1903), Petero Mati (1905), Karepare Aopero (1905) y Reone Tekena (posiblemente en 1905). Otros cinco fallecieron entre 1910 y 1919: Atiriano Pua (1910), Petero Tepuku (1911), Timione Veroauka (1912), Onorato Maurata (1913) y Bruno Oreare (1919), siendo el último de los rapanui en fallecer.

Tabla 3: Estimaciones fecha de defunción		
Entre 1894 – 1899	Entre 1900 – 1905	Entre 1910 – 1919
Mariu Nikonore (1894)	Matia Temanu (1900)	Atiriano Pua (1910)
Akutino Hereveri (1894)	Remuto Tuputahi (1901)	Petero Tepuku (1911)
Antonio Aringa (1894)	Kinitino Make (1902)	Timione Veroauka (1912)
Mikaera Tearahiva (1895)	Jeremias Rengavaruvaru (1902)	Onorato Maurata (1913)
Tepano Hakarevareva (1895)	Mateo Tauahanga (1903)	Bruno Oreare (1919)
Terea Hute (1896)	Petero Mati (1905)	
Keretino Hukihiva (1898)	Karepare Aopero (1905)	
Naporeo Puna (1898)	Reone Tekena (1905?)	
Mikaera Hinanironiro (1898 1900)		

Por último, pudimos identificar que tres de los 25 volvieron a Rapa Nui falleciendo ahí, estos son: Kerekorio Tuteao quien fallece en 1903, Reone Terongo y Lataro Tumatahi de quienes no hemos podido establecer sus fechas de defunción. Sin embargo nos resulta revelador constatar que tanto Terongo como Tumatahi habrían tenido a sus esposas en

Rapa Nui (y probablemente ya fallecidas al momento del retorno de sus esposos), mientras que Tuteao habría regresado con su esposa e hijos nacidos en Tahiti.

Respecto a las cónyuges, de once de los 25 rapanui no hemos podido encontrar cónyuge alguna. Nueve de los 25 tenían por esposas a mujeres de origen rapanui, de las cuales la mayoría habían nacido en Isla de Pascua; y en cinco casos las esposas resultaron ser o bien tahitianas o tahitianas de padre extranjero y madre tahitiana.

Tabla 4: Cónyuges de los rapanui propietarios de Pamatai

Sin cónyuge conocida	Cónyuge rapanui	Cónyuge tahitiana/demi[4]
Keretino HUKIHIVA (T 1)	Kerokorio TUTEAO (T2) cc Louise Ahupotu PUNA	Bruno OREARE (T5) cc Meari EDGARD
Onotaro MAURATA (T 4)	Kinitino MAKE (T 3) cc Maria Pua Vave	Petero MATI (T 7) cc Marceline ANETERAU
Atiriano PUA (T 6)	Matia TEMANU (T 10) cc Marate PARU VAKA	Petero TEPUKU (T 19) cc Maria MATUTUTEAO
Karepare AOPERO (T 8)	Akutino HEREVERI (T 12) cc Maria VAI A TARE	Naporeo PUNA (T 24) cc Re-reao TAUMIHAU
Terea HUTE (T 9)	Jeremias RENGAVARUVA-RU (T 15) cc Veri MAORI	Tepano HAKAREVAREVA (T25) cc Marie RIMA ONE
Mariu NIKONORE[5] (T 11)	Reone TERONGO (T17) cc Maria HAOA (en Rapa Nui)	
Reone TEKENA (13)	Mateo TAUAHANGA (T 20) cc Veronica IHUMAKO	
Mikaela TEARAHIVA (14)	Lataro TUMATAHI (T 21) cc Tevai (en Rapa Nui)	
Antonio ARINGA (16)	Remuta TUPUTAHI (T 22) cc Aka VIRI (en Rapa Nui)	
Timione VEROAUKA (18)		
Mikaela HINANIRONIRO (23)		

4 *Demi* es el concepto con que la población tahitiana define a las personas nacidas de parejas mixtas, es decir los hijos de polinésicos con extranjeros. Para un análisis completo de este tema ver Saura (2004).

5 En Rapa Nui, se ha asociado a Mariu Nikonore como el primer esposo de María Angata (Hotus 1988, 2007). Sin embargo en los registros de Rikitea el esposo de Maria Angata aparece como Daniel Manuheuroroa o como Petero Manuheuroroa (ver también Ŝtambuk 2009:33) . En los documentos concernientes a Pamatai no existe registro de ningún Manuheuroroa, ni como temprano arrendatario ni como propietario.

En relación a la descendencia pudimos establecer que catorce no tuvieron hijos, este es el caso de Keretino Hukihiva, Onorato Maurata, Bruno Oreare, Atiriano Pua, Petero Mati, Karepare Aopero, Terea Hute, Mariu Nikonore, Reone Tekena, Mikaera Tearahiva, Antonio Aringa, Reone Terongo[6] , Timione Veroauka y Mikaera Hinanironiro.

Tres tuvieron hijos pero estos fallecieron antes de 1900: Mateo Tauahanga (cuadro 1), Lataro Tumatahi (cuadro 2) y Tepano Hakarevareva (cuadro 3). Uno tuvo hijos pero estos no dejaron descendencia, es el caso de Jeremias Rengavaruvaru y su hijo Pakarati Rengavaruvaru, cortando la línea de sucesión en la segunda generación (cuadro 4). Solo tres tenían descendencia viva en Pamatai a la fecha del catastro de 1921: Kinitino Make (cuadro 5), Petero Tepuku (cuadro 6) y Napoleon Puna (cuadro 7), encontrándolos también en el catastro de 1951, comprobando la perpetuación de sus grupos de parentesco. Finalmente identificamos que cuatro tenían descendencia en Rapa Nui a la fecha del catastro de 1921: Kerekorio Tuteao (cuadro 7), Matia Temanu (cuadro 8), Akutino Hereveri (cuadro 9) y Remuta Tuputahi (cuadro 10).

Por último, logramos determinar que en la actualidad existen cinco familias de Pamatai que reivindican sus orígenes en la colonia rapanui del siglo XIX: los Make, desde Kinitino Make, pasando por Petero Laharoa (1860-1918) (cuadro 5); la familia Robson desde Petero Tepuku (cuadro 6), y las familias Tikare, Tekurarere y Faarii fundadas por las hijas de Timoteo Manueono y Aniketa Arikirangi, ambos rapanui de la colonia de Moorea (Cuadro 11). Los descendientes de Manueono y Arikirangi se adjudicarán derechos de propiedad en Pamatai en 1901. Mientras que los descendientes de Kinitino Make, Petero Laharoa y Naporeo Puna aparecen firmando varios de los documentos del catastro.

2. Las transferencias de los derechos de propiedad.

En los *procès-verbal de bornage* encontramos contenida información básica sobre el terreno en cuestión. En ellos se señalan las referencias de los sucesivos actos y sus respectivas transcripciones hipotecarias, las firmas de las personas que estaban en el terreno al momento del catastro -quienes podían o no ser los dueños- y las firmas de los vecinos de éstos. Si bien estos documentos no son títulos de propiedad –aunque a vece se les confunde como tal- resultan importantes para la reconstrucción de la historia de una propiedad. Hemos analizado todos los *procès-verbal de bornage* realizados sobres las tierras de Pamatai y que corresponden al catastro realizado en 1921 y el de 1951. La información se resume en el Anexo 2.

6 Sin embargo en Rapa Nui se conserva la historia que Reone Terongo, una vez vuelto a Rapa Nui habría adoptado a León Laharoa (nacido probablemente en 1892), hijo de Petero Laharoa y Catalina Moeroa. Este último aparece en distintos documentos recogidos en los archivos de Papeete con diferentes nombres: Petero a Kinitino, Petero Auaroa o Petero Make.

En la información contenida en los *procès-verbal* constatamos que la propiedad de las tierras comienza a cambiar hacia 1898 y que ya en 1921 el total de parcelas entre la ruta y la montaña era de 35 propiedades. Identificamos además que algunas tierras ya no están a nombre de rapanui ni de sus descendientes y que ciertos nombres comienzan a aparecer en diferentes parcelas. Esto demostraría una paulatina acumulación de la propiedad entre algunos de los habitantes de Pamatai como el caso de Gustave Hennebuise, Emilio Paoa Make, Anne Marie Tupuraa Puna y el de Marie Tupuraa Paehahati para el catastro de 1951. En lo que respecta a las dos parcelas indivisibles, aquella ubicada entre la ruta y el mar y la llamada ABCD en la carta de la división, logramos determinar que fueron vendidas en 1916 a la Corporación Católica de Oceanía (CCO) por Bruno Oreare, último sobreviviente de los 25 propietarios. Por último, los nombres de las personas que firman los *procè-verbal* de las tierras del lado del valle demuestran la continuidad en la ocupación de las familias que adquirieron derechos antes de 1921. Lo relevante aquí es comprender que las dos secciones (del lado de la ruta y del lado de la montaña) fueron pensadas, por sus propietarios, como un todo.

Al estudiar las transcripciones hipotecarias identificamos que los cambios en la propiedad no se debieron simplemente a compra y ventas de tierras. Al comparar el conjunto de los documentos hemos podido determinar la existencia de seis procedimientos con los cuales la propiedad fue cambiando de dueño. Por otro lado resulta revelador constatar que en la mayoría de los casos, las primeras transferencias de los derechos de propiedad fueron realizadas por los rapanui compradores de Pamatai o por personas que poseían (y declararon) alguna relación de parentesco con ellos. En cuanto al tipo de relación es interesante comprobar que en muchos casos las personas se declararon "*feetii*" del propietario, concepto que en tahitiano porta el sentido de pariente en un sentido amplio, es decir de reconocer la existencia de antepasados comunes en una o varias líneas de descendencia. De este modo parentesco y propiedad aparecen ligados al menos hasta el momento del primer catastro de las tierras de Pamatai y en algunos casos, los vínculos pueden ser rastreados hasta los años '60 del siglo XX y en cinco casos hasta la actualidad.

Nuestro análisis arroja que las tierras de Pamatai fueron:

I) Transmitidas y divididas como sucesión entre padres e hijos. Como lo demuestran los siguientes casos:

a) Terreno 3: a nombre de Kinitino Make, quien divide en 3 parcelas:

i) Petero Make, hereda Emilio Make.

ii) Heremeta Make, vende a Petero Peckett.

iii) Hotu a Make, administra Emilio Make.

b) Terreno 15: a nombre de Jeremias Rengavaruvaru, quien cede el terreno completo a su hijo Pakarati Rengavaruvaru, quien lo hereda luego a su ahijado Nuihiva Tauripa (nacido en Pamatai en 1893, de padre rapanui, Ruone Tauripa y madre tahitiana Tapeha a Pari). (Cuadro 4)

c) Terreno 19: a nombre de Petero Tepuku, quien divide en 2 terrenos y entrega a sus dos hijos:

i) Atiapoe a Rehu, quien lo hereda luego a su hija Maria a Rehu.

ii) Tero a Rehu, quien vende a Gustave Hennebuise.

II) Entregadas en testamento a otro rapanui o a la Iglesia Católica. Como lo indican los siguientes casos:

a) Terreno 5: a nombre de Bruno Oreare quien cede a la Misión Católica.

b) Terreno 17: entregado por Reone Terongo a Petero Make.

c) Terreno 20: entregado por Mateo Tauahanga a Petero Make y a Andrés Manu a Vaka.

d) Terreno 21: entregado por Lataro Tumatahi a Kinitino Make, declarando que Make es su hermano (*feetii)*.

e) Terreno 22: entregado por Remuto Tuputahi a Adriano Pua y a Bruno Oreare. Adriano vende a Bruno quien luego cede a la Misión Católica.

f)Terreno 23: entregado por Mikaera Hinanironiro a Bruno Oreare y Pakarati Rengavaruvaru. Oreare cede a la Misión, mientras que Rengavaruvaru cede a Nuihiva Tauripa, su ahijado.

III) Administradas por la Misión Católica con permisos notariales venidos desde Rapa Nui. Así lo demuestran los casos siguientes:

a) Terreno 10: autorizaciones firmadas por Matias Hotus (nieto de Matia Temanu, nacido en Pamatai pero vuelto a Rapa Nui hacia 1888) en los años 1926 y 1951. La Misión deja a cargo a Anne Marie Tupuraa Puna (catastro de 1921) y luego a Marie Tupuraa Paehahati (catastro de 1951).

b) Terreno 12: autorizaciones firmadas por Mateo Hereveri (hijo de Moises Tu'u Hereveri, este último nacido en Haapape en 1873 y que regresó a Rapa Nui hacia 1888) en los años 1926, 1948 y 1959. La Misión deja a cargo a Anne Marie Tupuraa Puna (catastro 1921) y luego a Marie Tupuraa Paehahati (1951).

c) Terreno 16: autorizaciones de Victoria Rapahango firmadas en los años 1926, 1954, 1960 y 1966. La Misión deja a cargo a Anne Marie Tupuraa Puna (catastro de 1921) y luego a Marie Tupuraa Paehahati (catastro de 1951).

IV) Ocupadas por otros rapanui o por la descendencia de estos. Como en los casos:

a) Terreno 2: ocupado por Anne Marie Tupuraa Puna (hermana de la esposa de Kerekorio Tuteao) en 1921 y luego por Marie Tupuraa Paehahati (hija de Anne Marie y por tanto, sobrina de Tuteao) en 1951.

b) Terreno 9: ocupado por Mareko Anakena, rapanui que figura en la lista de Moorea (1886). Al fallecer (1910) es su hijo Kaupari Arotea a Anakena quien se presenta como propietario. (Cuadro 12)

c) Terreno 11: ocupado después de 1894, fecha de la muerte de Mariu Nikonore, por Kava Tutia a Manu, hija de Matia Temanu. Entregado por resolución judicial a las hermanas Manueono, Cécile, Dephine y Honoré, en 1901.

d) Terreno 14: ocupado por Petero Tepuku después de la muerte de Tearahiva en 1894, luego por Atiapoe a Rehu (hijo de Petero Tepuku) y más tarde, en 1951, por Maria a Rehu (hija de Atiapoe y nieta de Petero).

V) Vendidas por el mismo propietario a tahitianos *demis*. Como se demuestra en los casos:

a) Terreno 4: vendido por Onorato Maurata en 1903 a Taahitua Maihuti, una mitad. La otra a Leonard Alexandre en 1909.

b) Terreno 6: vendido por Atiriano Pua en 1909 a Edourd Atger.

c) Terreno 8: vendido por Karepare Aopero a Louis Tinau, en 1897.

d) Terreno 13: vendido por Reone Tekena a Gustave Hennebuise en 1905.

e) Terreno 18: Vendido por Timoteo Veroauka a Jean-Marie Cadousteau en 1905.

VI) Vendidas por personas que declararon tener algún vínculo de parentesco con el antiguo propietario, tales como: ser hermanos o primos-hermanos (utilizando el concepto de *feetii*); hijos, sobrinos o viuda. Como en los casos que siguen:

a) Terreno 1: vendido por Poko a Repe en 1898 a Vairua a Tairua, declarando ser hermano (*feetii)* de Hukihiva.

b) Terreno 7: vendido por Maria Carmel Hanateina quién se declaró "prima-hermana" (*feetii*) de Marceline Anatereau, esposa de Petero Mati.

c) Terrno 9: vendido por Kaupari Arotea a Anakena en 1925 a Meou Lee, declarando que Terea Hute era su tío. (Cuadro 12)

d) Terreno 24: vendido por Motu a Naporeo, Tupuraa a Naporeo et Ahuura a Naporeo, los hijos de Napoereo Puna, a Ernest Aubry, en 1912.

e) Terreno 25: vendido por Maria Tepano a Ernest Aubry en 1905, declarándose la viuda de Tepano Hakarevareva.

III. Algunos Problemas en la Reivindicación desde Rapa Nui.

Al estudiar las reivindicaciones realizadas desde Rapa Nui hemos identificado una serie de dificultades a las que se enfrentaron las personas cuando, a partir de 1968, intentaron "recuperar" la propiedad de las parcelas de Pamatai. Aparte de los evidentes impedimentos económicos para costear un eventual proceso de recuperación y las limitaciones lingüísticas, ya que todo proceso judicial debe hacerse en francés, existen otros aspectos poco conocidos por muchos de los reivindicantes.

En primer lugar, existe un desconocimiento de las líneas de sucesión fundadas por los rapanui de Pamatai. Producto de las prohibiciones a la libre circulación impuesta por la Armada chilena (1920-1966), los posibles vínculos entre las familias de Rapa Nui y las de Pamatai se vieron cortados, lo que impidió el reconocimiento mutuo y las eventuales sucesiones de derechos. La imposibilidad de viajar a Tahiti impidió que los potenciales herederos se ocupasen de los terrenos, con la excepción del viaje de 1926 de la goleta Moana que llevó a 15 rapanui a Tahiti, entre ellos, descendientes de los primeros dueños.

En éste llegaron a Tahiti Heremeta Make, hija de Kinitino Make propietario del terreno 3; con Heremeta iba su esposo Vincent Pont, el hijo de ellos, Vicente Pont, su esposa Laura Hill y 4 hijos de ellos. Viajaba además Rafael Cardinali y su hijo Rafael Roe por posibles vínculos con Terea Hute; Mateo y Gabriel Hereveri nietos de Akutino Hereveri; Domingo y José Pakarati próximos a los hermanos Hereveri, y Juan Ruko, hijo de Kerekorio Tuteao y Louise Ahupotu Reoni Puna, quien se vincula a los terrenos 2 y 24. La otra excepción fueron aquellos rapanui que mantuvieron correspondencia con los misioneros católicos entre 1920 y 1970, momento de la segunda migración rapanui a Tahiti. Este viaje resulta clave para comprender la mantención en el ejercicio de los derechos de propiedad de los terrenos 2, 10, 12 y 16, puesto que las primeras autorizaciones notariales dadas a la Misión Católica datan de la misma fecha.

En segundo lugar y derivado de los factores anteriores, los terrenos que quedaron vacantes, es decir, sin que haya existido una reivindicación de los descendientes del primer dueño o de las supuestas líneas laterales de éste, fueron entregados por prescripción trentenaria a ocupantes sin título. La prescripción trentenaria es un artículo del código civil francés (art. 2262) que regulariza la tenencia en función de la ocupación y explotación prolongada en el tiempo de un predio. Esta,

"Permite a la persona que ocupa una tierra después de 30 años y que se comporta como el propietario de esta tierra, llegar a ser declarado propietario si los verdaderos dueños no se manifestaron en ningún momento. Se trata de una prescripción adquisitiva. Esta se obtiene por una simple declaración ante notario y en presencia de dos testigos. Frente a los abusos que esta práctica ha suscitado, la prescripción adquisitiva se obtiene sólo ante el juzgado civil luego de una investigación judicial." (Davio y Tavane 1997:5)

Sin embargo varias de las personas que se adjudicaron tierras bajo este principio eran descendientes de los rapanui nacidos en Tahiti, como el caso de Maria a Rehu, nieta de Petero Tepuku que adquiere el terreno número 14 y el caso de Marie Tupuraa Paehahati, nieta de Naporeo Puna, a quien se le concede la propiedad del terreno número 2 (el que además era de su tío materno: Kerekorio Tuteao casado con Louise Ahupotu Puna, hermana de Anne Marie Tupuraa, la madre de Marie Tupuraa Paehahati). Se adjudicaron tierras también a algunos rapanui venidos a Tahiti a principios de 1900 como es el caso de Emilio Paoa Make, hijo de Petero Laharoa, conocido también con el nombre de Petero Make por ser hijo de la esposa de Kinitino Make, Maria Pua Vave. Emilio Paoa Make administró hasta 1970 los lotes 3 y 3bis, el 17 y 17bis; parte del 20 y 20bis; y los terrenos 21 y 21bis. Emilio tuvo un litigio con Victoria Rapahango por la propiedad del lote 16 que fue resuelto

a favor de esta última en 1968.

Además de los aspectos recién señalados, cabe indicar que existe un desconocimiento de los procesos de reivindicación, en especial la constitución de la demanda y de los documentos que se deben anexar a ella. Hasta los años '80 del siglo recién pasado, los rapanui que reivindicaban desde Isla de Pascua utilizaron declaraciones notariales para establecer las genealogías de los propietarios, señalando en la mayoría de los casos que éstos no habían tenido descendencia, pero que un supuesto hermano o hermana en Rapa Nui si la habría tenido. La segunda estrategia fue la rectificación de apellidos, con esta los reivindicantes pretendían corregir (o re escribir) la inscripción de sus propios apellidos en el registro civil para hacerlos similares a los nombres (considerados entonces como apellidos) de los compradores de 1887. Sin embargo, para los tribunales franco-tahitianos éstas declaraciones poseyeron más un valor documental y testimonial que una prueba que pudiese oponerse a una prescripción trentenaria.

Existen también dificultades para determinar las identidades de algunos de los compradores de 1887 y de su descendencia. La confusión se debe a que algunos nombres fueron tomados como apellidos, asimilándolos a apellidos rapanui contemporáneos, pero también a que existieron numerosos cambios de nombre de las personas implicadas (una práctica habitual en Polinesia). Así una misma persona puede aparecer con diferentes nombres en los documentos de tierras, esto debido a problemas en la transcripción de nombres entregados de forma oral o por el uso de apodos. Ambos factores dificulta el restablecimiento de las líneas de sucesión. En la mayoría de los casos, los rapanui se han llevado sólo decepciones luego de haber intentado reivindicar alguna parcela de Pamatai.

Por último, la tardanza en la presentación de las demandas de reconocimiento de los derechos teóricos juega en contra de cualquier reivindicación de tierras[7] . Hoy, a casi 130 años de la emblemática compra de las tierras de Pamatai, toda prescripción trentenaria adquiere un valor absoluto. Sin embargo, y como hemos podido constatar muchas de estas tierras quedaron en manos de los descendientes de los rapanui de la diáspora de 1871.

7 Para un análisis antropológico sobre propiedad de la tierra en Polinesia francesa, ver la obra de Tamatoa Bambridge (2009)

Agradecimientos

Mis sinceros agradecimientos a Serge Tcherkézoff y Andrea Seelenfreund por el apoyo constante a mis investigaciones, a Judith Hereveri Pakarati, Moisés Hereveri Pakarati y María Haoa Pakomio, por acompañarme y guiarme en mis terrenos en Polinesia francesa así como también a los funcionarios de la DAF (Dirección de Asuntos de Tierras de Polinesia francesa) y al Obispado de Tahiti por toda la información facilitada. Este trabajo no hubiese sido posible sin el apoyo del Centre de Recherche et de Documentation sur l'Océanie (CREDO) que financió mis dos estadías de terreno en Tahiti y de la beca Aires Culturelles otorgada por la Ecoles des Hautes Etudes en Sciences Sociales, que permitió costear parte de mis estadías en Tahiti. Por último, al Museo Antropológico Padre Sebastian Englert, por hacer posible esta publicación.

Referencias Citadas.

Anguita, Patricia. 1986. La migration Rapanui à Tahiti et Mangaréva (1871-1920). Mémoire DEA Université de Rennes 2.

Baessler, Arthur. 1900. Neue Südsee-Bilder. Verlag Von George Reiner, Berlin.

Bambridge, Tamatoa. 2009. La terre dans l'archipel des Austales. Étude du pluralisme juridique et culturel en matière foncière. Au Vent des îles, Tahiti.

Castro, Nelson. 2006. El Diablo, Dios y la profetisa. Rapanui Press, Chile.

Cools, Amerigo. 1979. L'île de Pâques et la Congregation des Sacrés Coeurs. Documentation. No publicado. Roma.

Davio, Marc y Marc Tevane. 1997. "Le problème foncier en Polynésie française." En : Tahiti-Pacifique magazine n° 77.

Firth, Raymond. 1936. We the Tikopia. Kinship in primitive Polynesia. Beacon Press, Boston.

Hotus, Alberto y Consejo de Jefes Rapa Nui.

_1988. Te Mau Hatu o Rapa Nui. Los soberanos de Rapa Nui. Pasado, presente y futuro. editorial Emision. Santiago de Chile

_2007. Te Mau Hatu o Rapa Nui. Los soberanos de Rapa Nui. Sin datos de edición.

Maude, Henry Evans. 1981. Slavers in Paradise: the Peruvian labour in Polynesia, 1862-1864. Australian National University Press, Canberra.

Métraux, Alfred. 1971. Ethnology of Easter Island. Bishop Museum, Honolulu, Hawaii.

McCall, Grant. 1976a. Reaction to disaster: Continuity and Change in Rapanui Social Organization. PhD. Thesis. Australian National University.

_1976b."European Impact on Easter Island. Response recruitment and the Polynesian Experience in Peru." En: Journal of Pacific History Nº 11, pp. 90-105.

_1996."El Pasado en el presente de Rapanui (Isla de Pascua)." En: Hidalgo, Jorge; Virgilio Shiappacasse; Hans Niemeyer; Carlos Aldunate y Pedro Mege (Comp.) Etnografía. Sociedades indígenas contemporáneas y su ideología. Editorial Andrés Bello, Santiago de Chile. Pp. 17-46.

Pinart, Alphonse. 2004 [1878]. "Voyage to Easter Island." En: Early visitors to Easter Island 1864-1877. The reports of Eugène Eyraud, Hipolyte Roussel, Pierre Loti and Alphonse

Pinart. Easter Island Foundation. Los Osos, California.

Raybaud, Corinne. 1999. "Enquête sur la disparition de l'évêque Rouchouze et de vingt-trois missionnaires en 1843: Les Rapanui ont-ils mangé l'évêque "Tepano" et ses coréligionnaires? ". En: Bulletin de la Société des Etudes Océaniennes N°281/282. Papeete.

Routledge, Katherine. 1919. The Mistery of Easter Island. The Story of an Expedition. Sifton Praed, Londres.

Saura, Bruno.2004. Des Tahitiens, des Française. Leurs représentations réciproques aujourd'hui. Au Vent des Îles, Tahiti.

Ŝambuk, P. 2010. Rongo: la historia oculta de Isla de Pascua. Editorial Pehuén. Santiago, Chile.

Stolpe, Hjalmar. 1899. Ueber die Taetowierung der Oster-Insulaner.Friedländer, Berlin

ANEXO 1

Cuadros Genealógicos

UADRO 1

Mateo Tauahanga

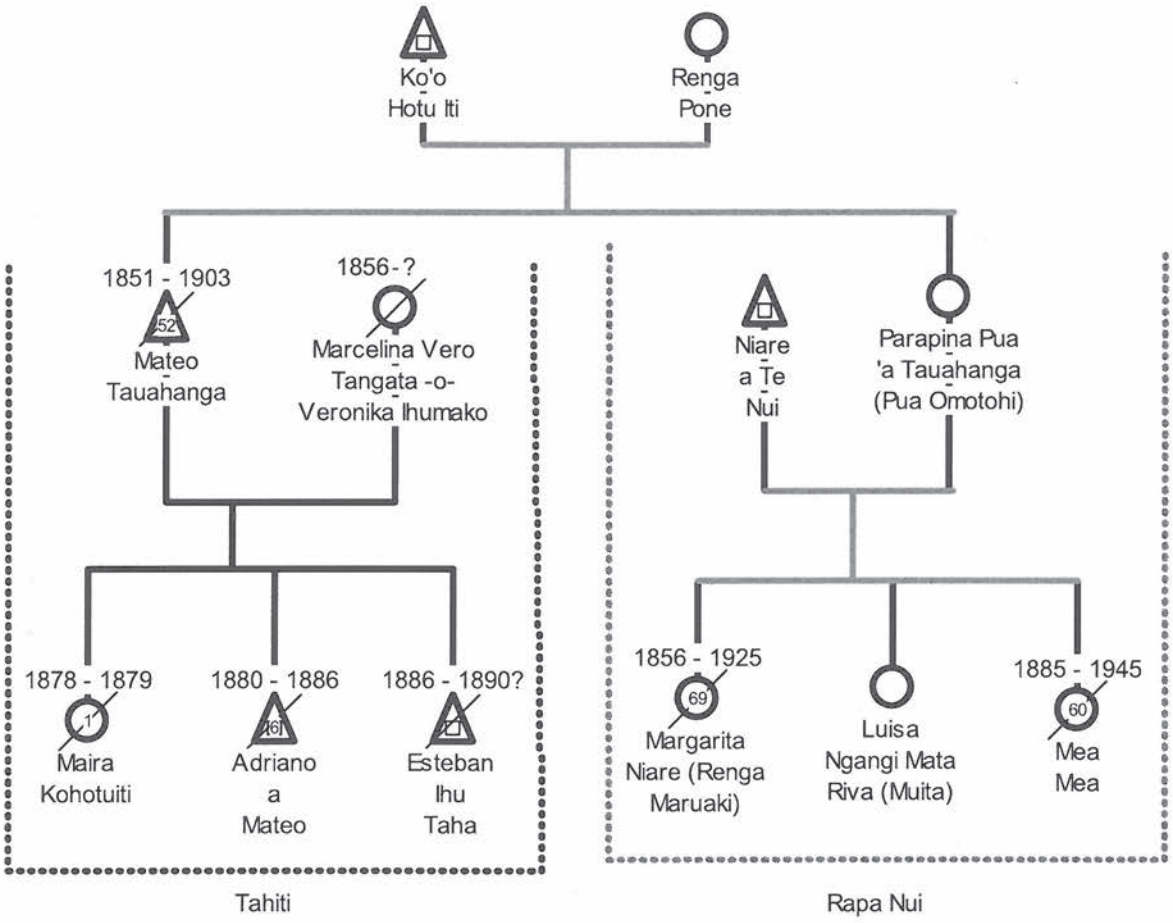

CUADRO 2

Lataro Tumatahi

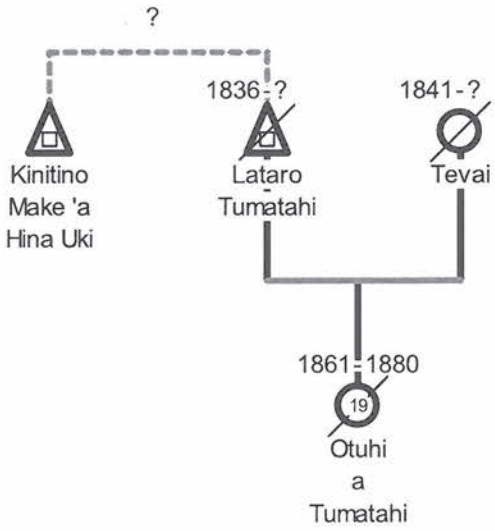

CUADRO 3

Tepano Hakarevareva

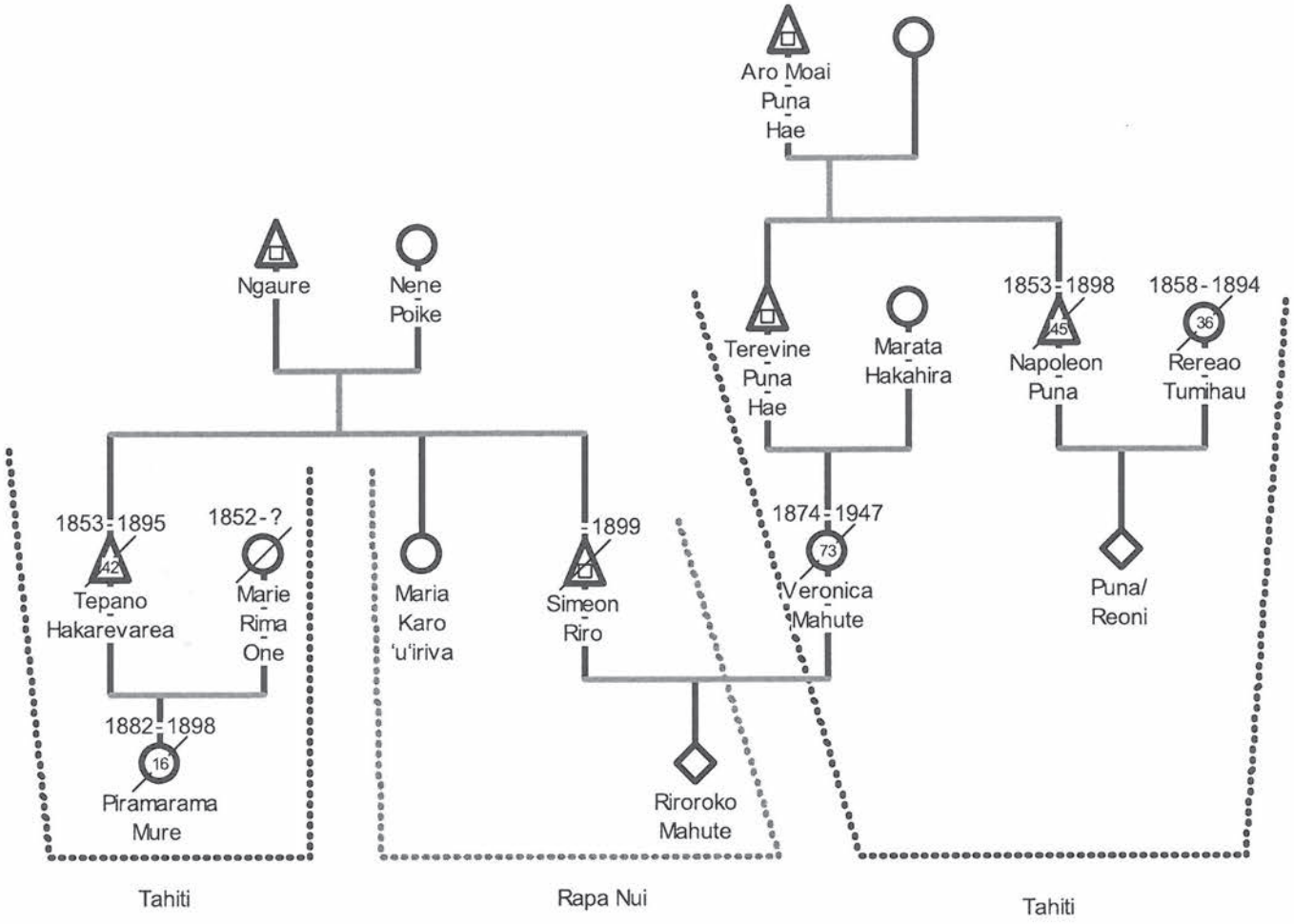

CUADRO 4

Jeremias Rengavaruvaru y NuihivaTauripa

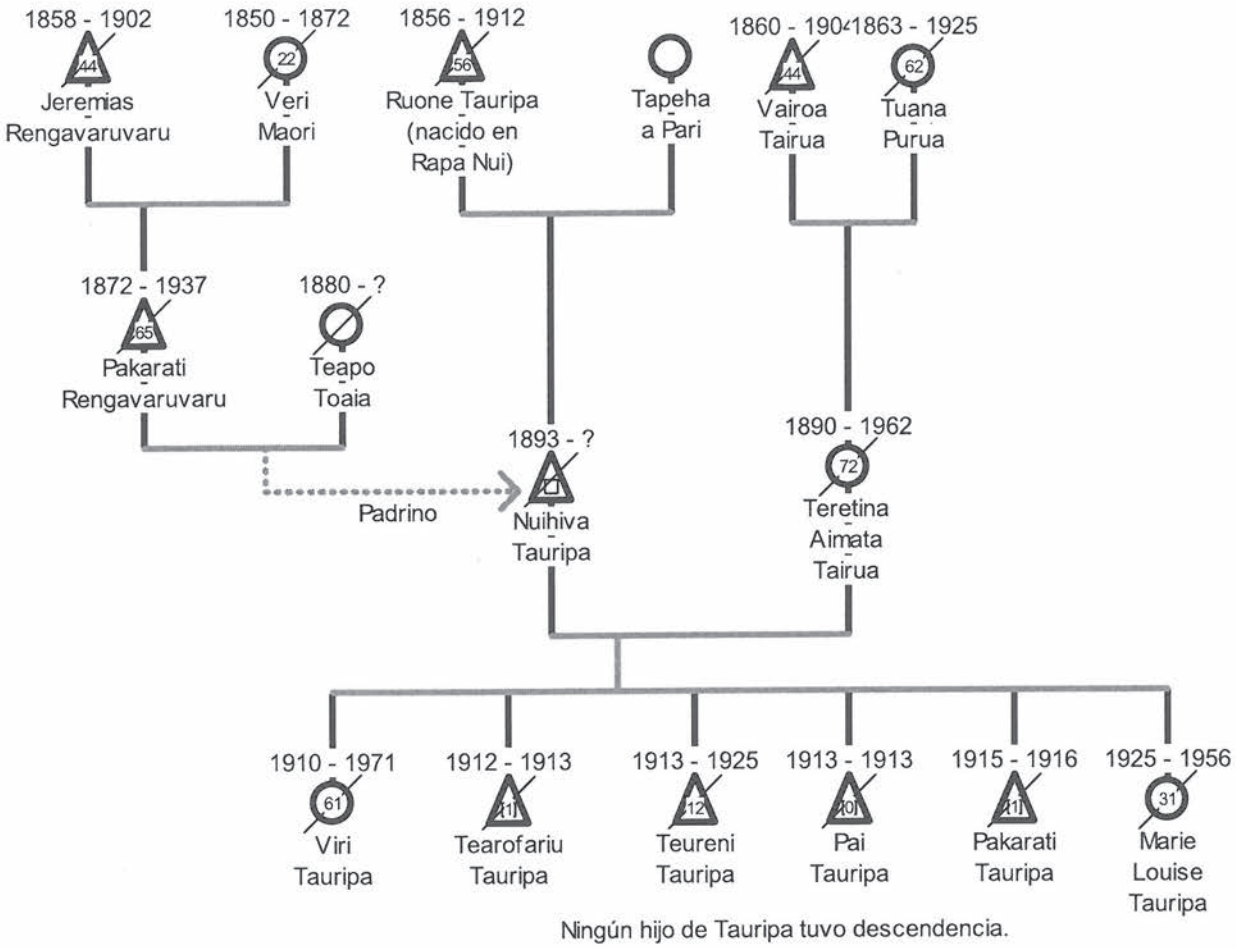

CUADRO 5

Kinitino Make y Petero Laharoa

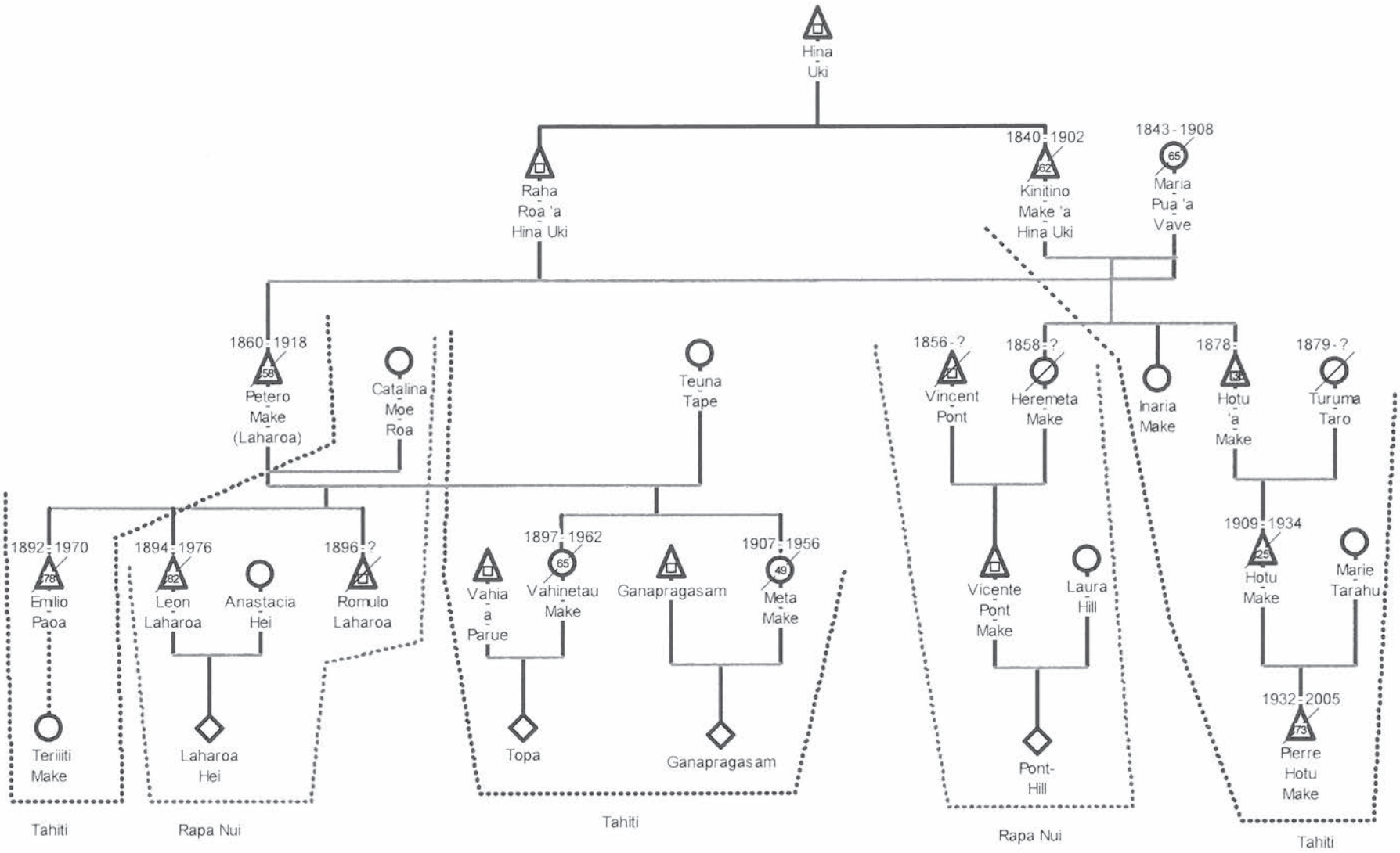

CUADRO 6

Petero Tepuku

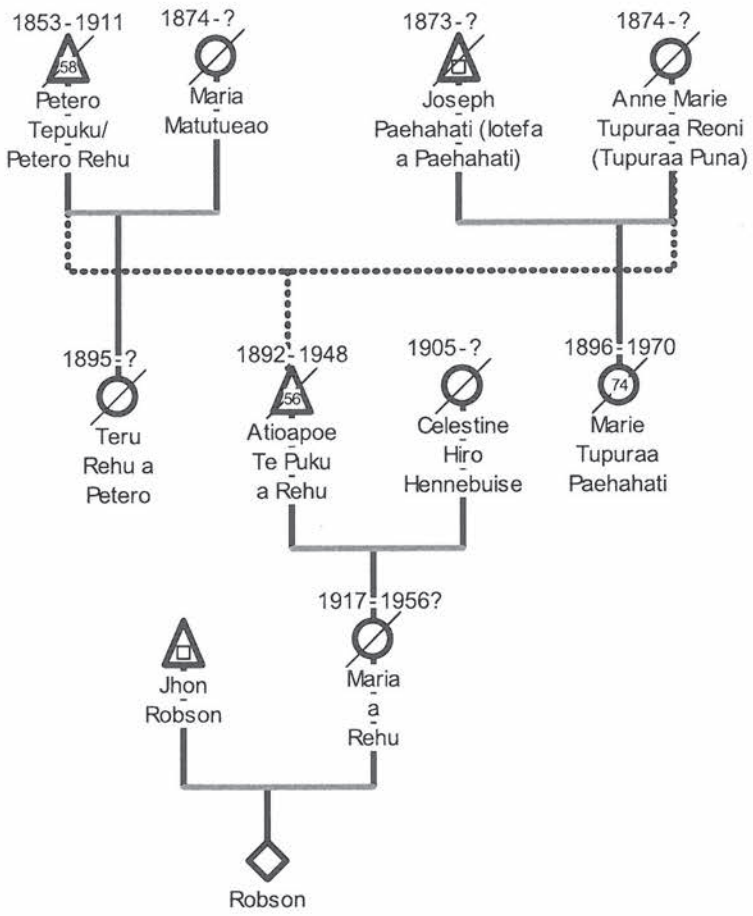

CUADRO 7

Naporeo Puna,
Joseph Paehehati y Kerekorio Tuteao

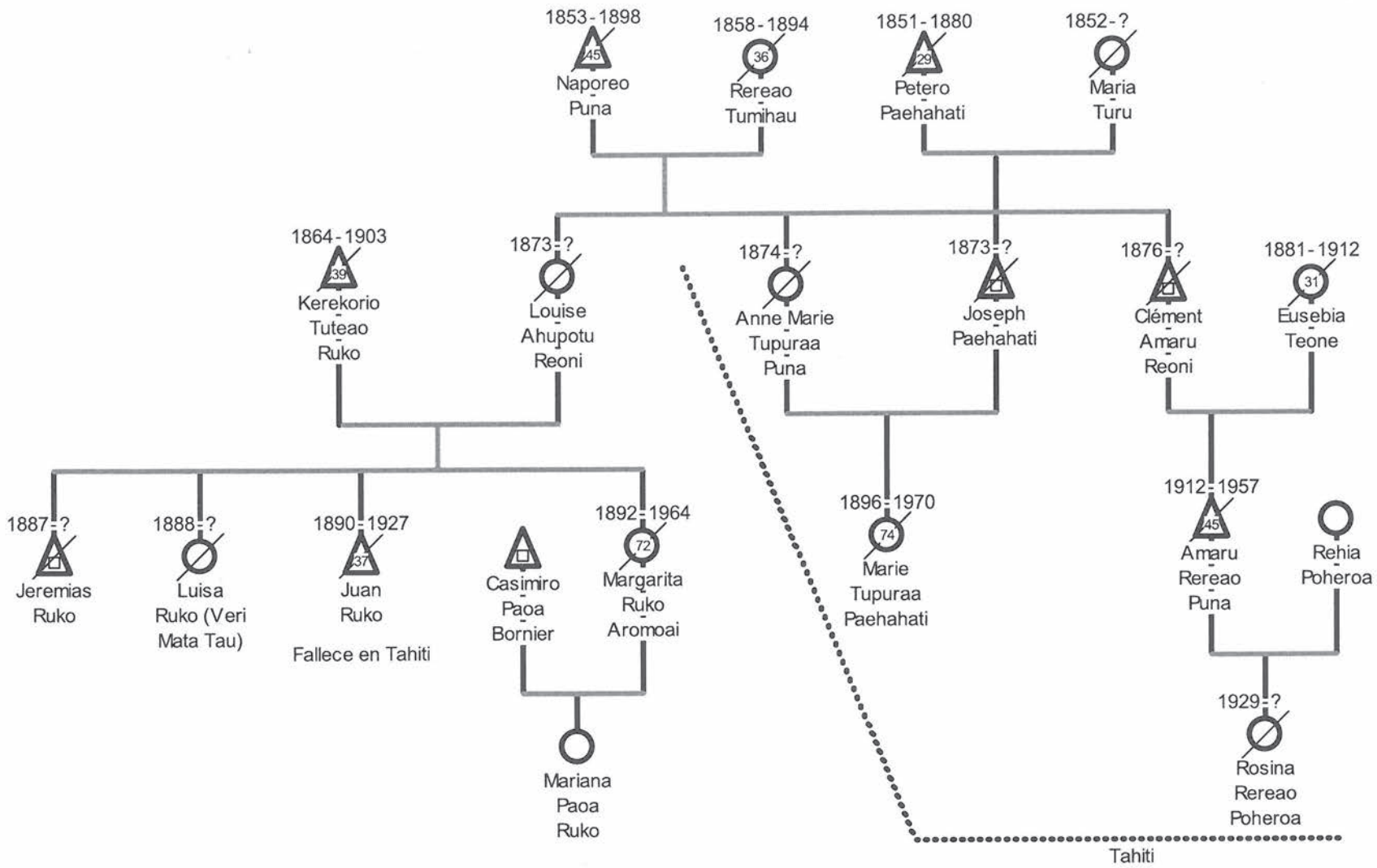

CUADRO 8

Matia Temanu

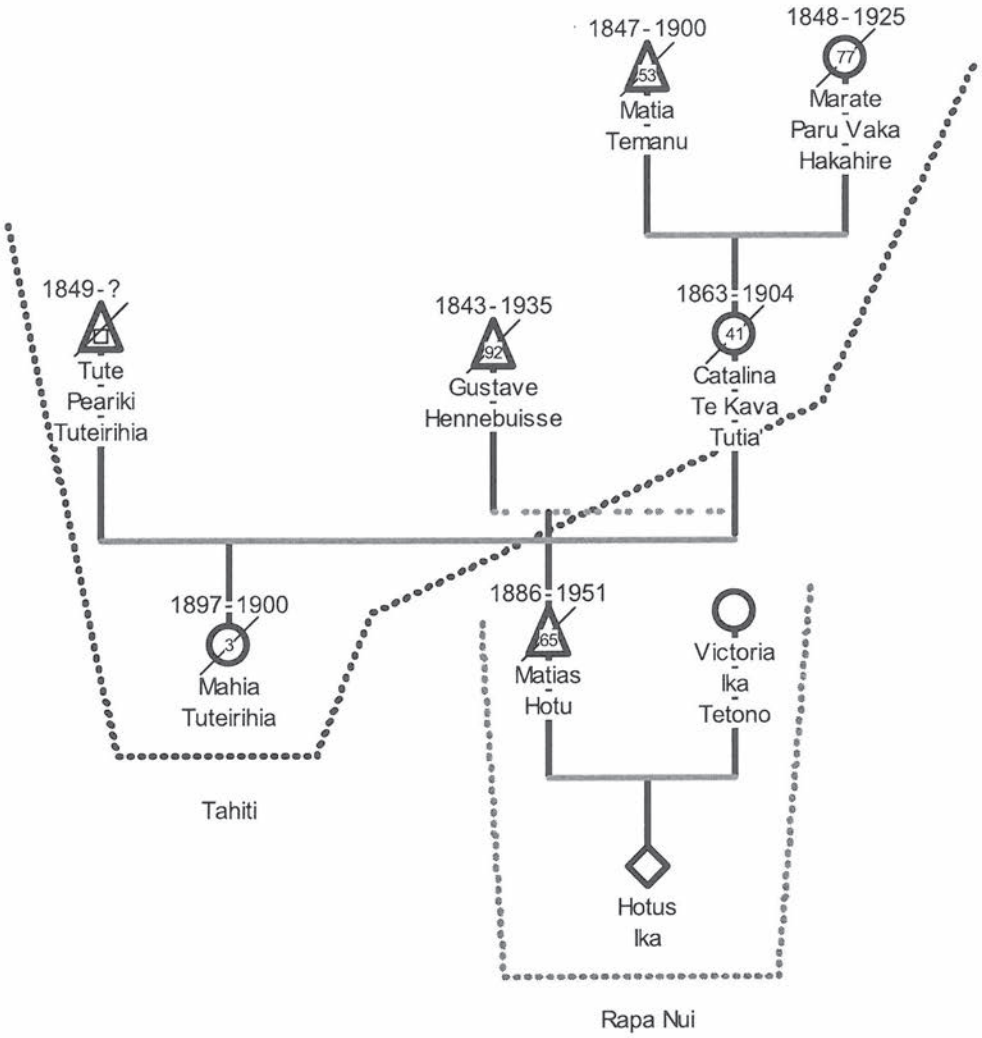

CUADRO 9

Akutino Hereveri y Andres Manu a Vaka

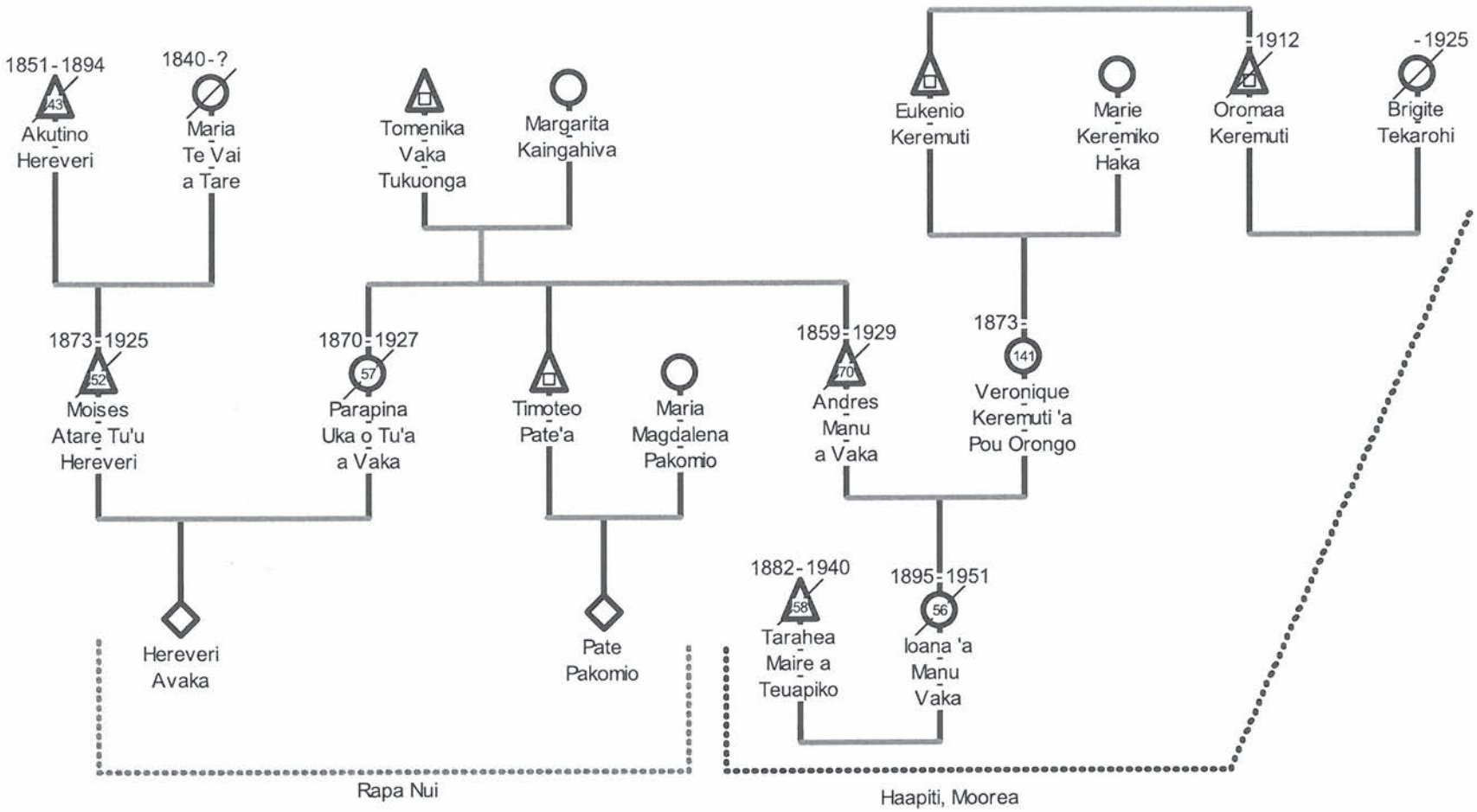

CUADRO 10
Remuta Tuputahi

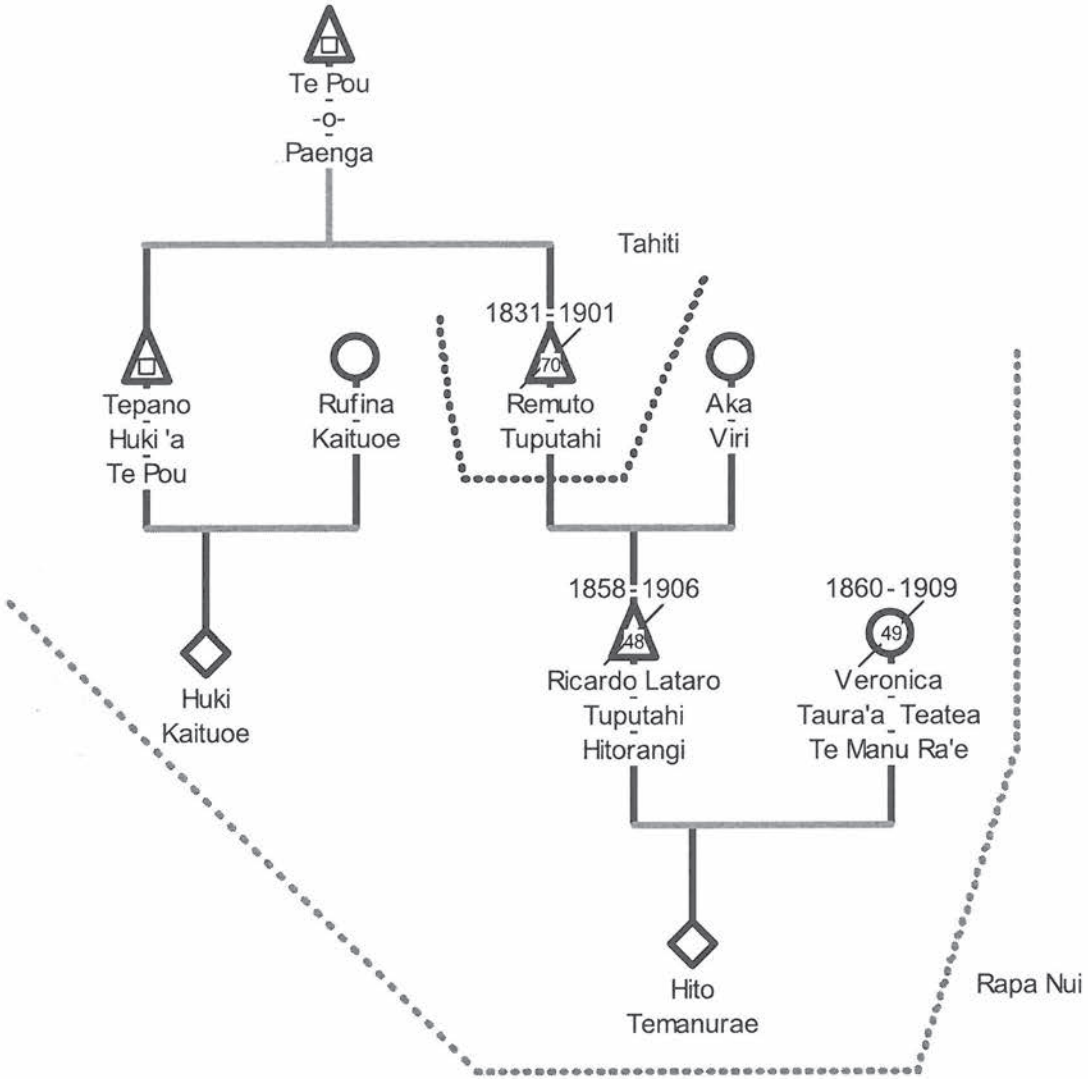

CUADRO 11

Timoteo Manueono y Anikete Arikirangi

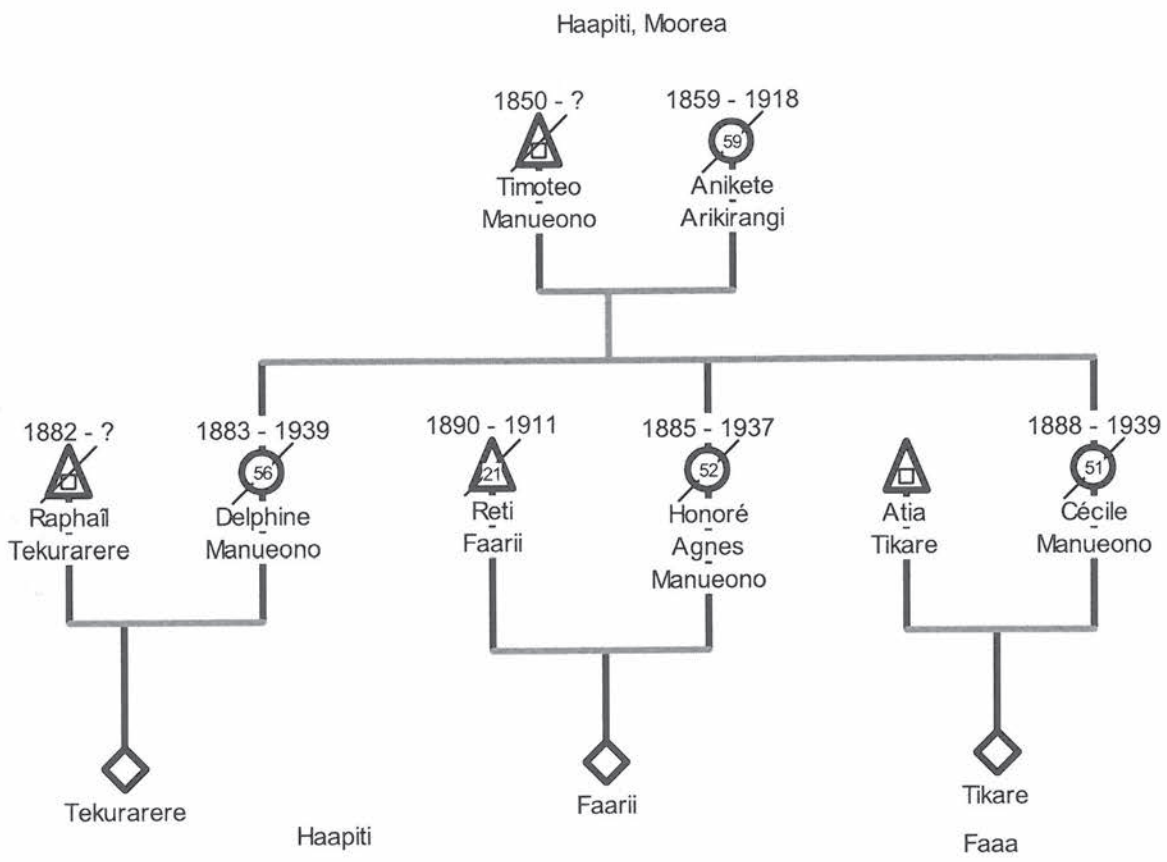

CUADRO 12

Terea Hute y Mareko Anakena

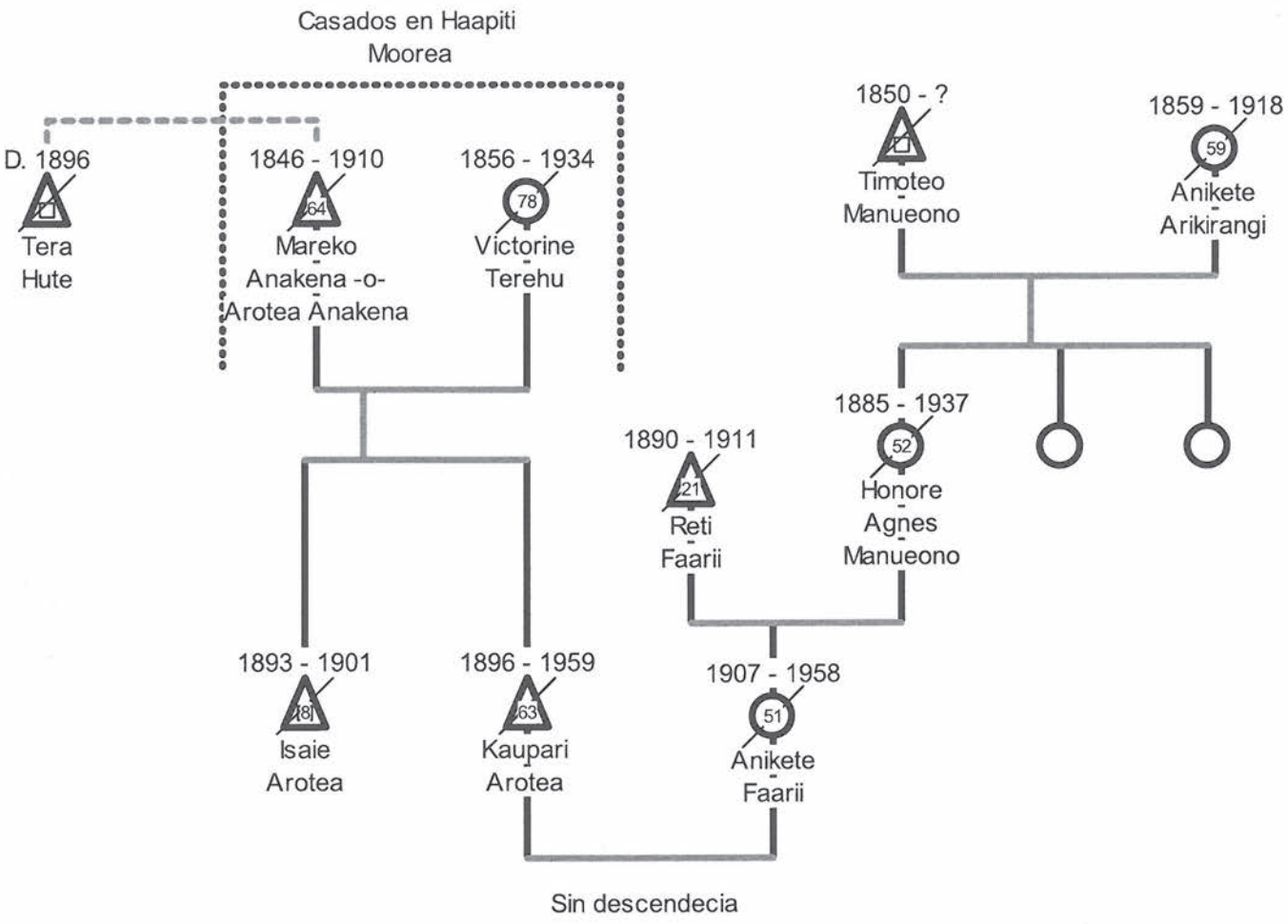

ANEXO 2

Información en los Procès-Verbal de Bornage

N° Parcelle	Propriétaire 1887	PVB 1921 Côté Route	N° Parcelle	Propriétaire 1887	PVB 1951 Côté Montagne
1	Keretino Huki-hiva	Attribué par acquise suivant acte authentique du 3 novembre 1898 à M. Vairoa a Fairua. Signé par : Tuana a Purua	1 bis	Keretino Hukihiva	Attribué par acte de vente authentique en date du 3 novembre 1898 enregistré entre [?] le 12 novembre 1898 vº57 nº41 à M. Vairoa a Tairua. Signé par Pumahago a Tairua
2	Keretorio Tuteao	Signé par : Tupuraa	2 bis	Keretorio Tuteao	Signé par : Tupuraa Petero
3	Kinitino Make	Lot 3 parcelle 1 Attribué par acquise suivant acte de partage reçu par M.tre Vincent en date de 25 Janvier 1888 à M. Make a Kinitino. Signé par : Paoa a Make Lot 3 parcelle 2 domaine Attribué par acquise suivant acte authentique en date de 26 mai 1920 à M. Petero Peckett. Signé par : Petero Peckett Lot 3 parcelle 3 Attribué par acquise suivant acte de partage reçu par M.tre Vincent en date de 25 Janvier 1888 à M. Make a Kinitino. Signé par : Paoa a Make	3 bis	Kinitino Make	M. Make Kinitino, décédé. Laisse pour héritiers conjointement pour tout et divisent chacun pour 1/3 : 1) Meta a Make èpouse Vicent Pont ; 2)Inaria a Make décédé sans postérité ; 3) Poringo a Make. b) Les droits de Meta a Make (égaux ½) ont été cédés à la Pto.S.R. Maxwell par acte pari [?] le 5/1/27. Cette société a revendu se droit à Madame Maria a Mataoa par acte du 8/11/34 qui revend par acte du 17 juin 1940 transcrit le 31/6/40 vº312 nº45 à M. Panapa Manuela (… Sans signature
4	Onotaro Maurata	Lot 4 parcelle 1 Attribué par acquise suivant acte authentique en date de 19 octobre 1903 à Tahitea a Maihuti. Signé par : Tahitea a Maihuti Lot 4 parcelle 2 Attribué par acquise suivant acte authentique en date 20 juin 1917 à M. Petero Peckett. Signé par : Petero Peckett	4 bis	Onotaro Maurata	« Attribué par acte de vente notarié en date du 20 juin 1917 transcrit le 22 juin vº 178 nº 7 à Petero Peckett, décédé le 24 mai 1934 à Faaa. Laisse pour seule et unique héritiers sa fille Taahitua Peckett suivant déclaration de [illisible] en date du 14 avril 1937, vº 11 nº339. » Signé par : Tahitua Peckett

N° Parcelle	Propriétaire 1887	PVB 1921 Côté Route	N° Parcelle	Propriétaire 1887	PVB 1951 Côté Montagne
5	Bruno Oreare	Attribué par acquise suivant acte authentique en date 20 juan 1917 à Petero Peckett. Signé par : Petero Peckett	5 bis	Bruno Oreare	Sans information
6	Atiriano Pua	Attribué par acte de notoriété en date du 9 janvier et 18 février 1909 vº132 nº105 à M. son Edouard Atger. Signé par : Atger	6 bis	Atiriano Pua	« Attribué par acte de vente S.S.P de M. Edouard Atger et Melle Jeuri Atger en date du 6 février 1951 enregistré le 13 février 1951 vº100 nº 1090 à M. Julien Inugnier Signatures illisibles
7	Petero Mati	Lot 7 parcelle 1 Attribué par acquise suivant acte authentiques en date des 28 juin 1904 et à M. Atia a Tikare pour moitié et à la son Tikare a Katia. Signé par : Atia a Tikare Lot 7 parcelle 2 Attribué par acquise suivant acte authentique en date de 28 juin 1904 à Tikare a Katia Signé par : Atia a Tikare	7 bis	Petero Mati	+ acte de maintien de l'appartenait de ce lot nº7 bis du domaine de Pamatai (2º groupe) à Mme Maria Carmel Hamatemia Teupoteohihi a été inscrit après présentation du titre ce jour 25 août 1965. Signatures illisibles
8	Karepare Aopero	Attribué par acquise suivant acte notarié en date 29 octobre 1897 à M. Auguste a Tinau Luta. Sans signature	8 bis	Karepare Aopero	«Attribué par acte de vente S.S.P en date du 26 juin 1942 transcrit le 13/7/42 Vº320 Nº21 à M. Savariapa Raltinassammy, décédé. » Signatures illisibles
9	Terea Hute	Attribué par acquise suivant acte de partage reçu par M. Vincent notaire en date du 25 février 1888 Vº256-39 et M.M Kaupoi a Anakena Arotea. 4 actes de ventes notaire en faveur de Sor Ka Siang Nº3522 par M.mme Sor Anakena Arotea en date 11 Juin 1928 à Enrequisthe le 9 juillet 1928 Signature illisible	9 bis	Terea Hute	« Attribué par acte de vente authentique par Aneou Lee nº1203 date du 6 juin transcrit le 14 juin 1928 vº256 nº 11 à M. Campbell Charles Curtis- décédé… » Sans signature
10	Matia Temanu	Singé par : Tupuraa	10 bis	Matia Temamu	Signé par : Renga Tikare (en tant que riverain)

N° Parcelle	Propriétaire 1887	PVB 1921 Côté Route	N° Parcelle	Propriétaire 1887	PVB 1951 Côté Montagne
11	Marius Nikonore	Attribué par suivant jugement rendu par le Tribunal de Papeete en date du 5 février 1901 Vº73 Nº13, 1º à la Damme Delphine Manueno Vuve du Sor Raphaïl Fefakura, 2º à la Damme Jeanne Manueno, 3º à la Damme Cecilia Manueno épu. Atia Tika. Signé par : Tupuraa	11 bis		« Attribué par : extrait des registres de transcription d'un jugement rendu le 5 février 1901 que le tribunal civil de 1ere instance de Papeete déclarants les mineurs Manueono propriétaires. 1) Delphine 2) Jeanne 3) Honoré 4) Cecilia Manueono – Cecilia elle laisse 8 enfant, noms : Aoniti, Tepotepou, Puteria- Mata- Rakapa- Delphina – Sofimia et Renga a Tikare. » Signé par : Renga Tikare
12	Akutino Hereveri	Singé par : Tupuraa	12 bis	Akutino Hereveri	Sans signature
13	Reone Tekena	Attribué par acquise suivant acte notaire en date du 26 avril 1905 à Gustave Hennebuise. Signé par : Gustave Hennebuise	13 bis	Reone Tekena	« Attribué par acte de vente transcrit le 3 mai 1905 Vº120 Nº10 par Tekena a Reone à M. Gustave Hennebuise –décédé, a de légué tous ses biens par testament notarié en date du 23 janvier 1930 enregistré le 21/9/35 fº37cº300 à Mme Uratua Puiti dite Hennebuise. » Signé par : Uratua Puiti Hennebuise
14	Mikaera Tearahiva	Sans signature	14 bis	Mikaera Tereahiva	Signé par : Maria a Rehu
15	Jeremia Rengavaruvaru	Signé par: Bonet (chef du service)	15 bis	Jeremia Rengavaruvaru	« Attribué par acte de vente notarié en date du 27 octobre 1941 transcrit le 31 octobre 1941 Vº317 nº87 par sieur Kong Yon Nº4700 à M. Mu Fin Fook Nº4476. » Signé par : Mou Tem Fouk
16	Antonio Aringa	Signé par : Tupuraa	16 bis	Antonio Aringa	« Attribué par acquisition en commun et partage dressé le 24 septembre 1887 à Aringa Antonio décédé, a laissé par héritier son fils Antonia Aringa demeurant à Rapanui. Pour un écrit en date du 27 février 1927 Antonia Aringa donna pouvoir de gérer et de s'occuper de ses terres à Pamatai a M. Paoa a Poringo, dit Paoa a Make. » Signé par : Emilio Make

N° Parcelle	Propriétaire 1887	PVB 1921 Côté Route	N° Parcelle	Propriétaire 1887	PVB 1951 Côté Montagne
17	Reone Terongo	Sans signature	17 bis	Reone Terongo	Terongo Reone qui la lègue suivant un écrit déposé au rang des minutes du notoriété de Papeete en date du 19 juin 1923 enregistré le 20 février Vº39 Cª13 à M. Popino [sic] a Make, décédé laisse pour lui suivant déclaration de notarié du 12 janvier 1951- ses enfants : Paoa –Vahinetau et Meta a Make. » Signé par : Emilio Make
18	Timione Veroauka	Lot 18 parcelle 1 Attribué par acquise suivant acte d'échange notarié du 2 juin 1921 à M. Utiapoi o a Rehu a Petero. Sans signature	18 bis	Timione Veroauka	«Attribué par acte de vente transcrit le 10 juillet 1917 Vº178 nº56 par Rose et Marie Cadousteau à M. Gustave Hennebuise. » Signé par : Uratua Puiti Hennebuise
		Lot 18 parcelle 2 Attribué par acquise suivant acte d'échange notarié en date du 2 juin 1921 à M. Gustave Hennebuise. Signé par : G.Hennebuise			
19	Petero Tepuku (dit aussi: Petero Rehu)	Lot 19 parcelle 1 Attribué par acquise suivant acte d'échange notarié en date du 2 juin 1921 à M. Gustave Hennebuise. Signé par : G. Hennebuise	19 bis	Petero Tepuku (dit aussi: Petero Rehu)	« Attribué par acquisition en commun de Mgr. Tepano Jaussen et Verdier suivant acte reçu par M. Vincent et partage dressé le 24 septembre 1887 à M.Tepuku Petero –décédé. » Représenté aux présentes opérations par : Maria a Rehu, petit fille de Tepuku Petero. Signé par : Maria Rehu
		Lot 19 parcelle 2 Attribué par acquise suivant acte de partage notarié du 21 juin 1921 à M. Utiapore a Rehu a Petero. Sans signature			
		Lot 19 parcelle 3 Attribué par acquise suivant acte notarié en date du 2 juin 1921 à M. Gustave Hennebuise. Signé par : G. Hennebuise			

N° Parcelle	Propriétaire 1887	PVB 1921 Côté Route	N° Parcelle	Propriétaire 1887	PVB 1951 Côté Montagne
20	Mateo Tauahanga	Lot 20 parcelle 1 Attribué par… Andre Manu a Vaka a vendu à M. Gustave Hennebuise (1ha 60a 14ca) Signé par : G. Hennebuise Lot 20 parcelle 2 Attribué par acquise suivant acte de partage reçu par M. Vincent notaire en date du 25 février 1888 à M. Son Petero a Make et Manu a Vaka (1ha 85a 37ca). Signé par : Paoa a Make et Manu a Vaka (Ioana)	20 bis	Mateo Tauahanga	« Attribué par testament authentique du sieur Tauahanga a Mateo en date du 7 janvier 1904 enregistré le 24 mai 1905 f.58 c°2 A : M. André Manu a Vaka décédé laisse pour héritier un fille Ioana a Manu a Vaka (dion YneeM du 12/2/51) M. Petero a Make, dit aussi Poringo a Make décédé laisse pour lui succèdes les 3 enfants Emilio Make dit Paoa, Vahinetau et Meta a Make, suivant déclaration de succession du 12 février 1951. » Signé par : Emilio Make et Ioana Manu a Vaka
21	Lataro Tumutahi	Signé par : Paoa a Make	21 bis	Lataro Tumutahi	Tumatahi a Rataro décédé. Laisse pour héritiers Make a Hinauki –également décédé laissant pour héritiers les consorts Poringo a Make aussi qu'il a appert d'un acte d'échange en date du 3 mars 1934 transcrit le 26 juillet 1934 V°287 N°89. Aussi il y a un autre stipulé en conclusion que l'enfant de Hotu a Make est aussi propriétaire conjointement aussi les consorts Poringo a Make. Signé par : Emilio Make
22	Remuto Turutahi	Attribué par Corporation Catholique de l'Océanie. Signé par : Hermel (à nom de la CCAO)	22 bis	Remuto Torutahi	« Attribué par acquisition en commun de Mgr. Tepano Jaussen et Verdier et partage dressé le 24 septembre 1887 à M. son Turutahi Remuto –aussi cédé au lègue à Bruno (…) » Sans signatura
23	Mikaera Hinanironiro	Lot 23 parcelle 1 Attribué par Corporation Catholique de l'Océanie Signé par : Hermel (à nom de la CCAO) Lot 23 parcelle 2 Signé par : Moena Jon Vong	23 bis	Mikaera Hinanironiro	« Attribué par acte de vente en date du 10 novembre 1926 transcrit le 19/11/26 V°242 N°47 par Nuhiva a Tauripa à Tereeraarea a Poheroa. » Signé par : Teveraroa a Poheroa

N° Parcelle	Propriétaire 1887	PVB 1921 Côté Route	N° Parcelle	Propriétaire 1887	PVB 1951 Côté Montagne
24	Naporeo Puna	Attribué par acquise suivant acte de partage reçu par M. Vincent notaire en date du 25 février 1888 à M. 1º Puna Naporeo 2º Ernest Aubry. Signé par : Tupuraa et Aubry	24 bis	Naporeo Puna	Acte de vente du 27 mars 1922 transcrit le 29 mars 1922 Vº202 nº 168 par ses droits indivis égaux a moitie à M. Tereraaroa a Poheroa. » Signé par : Teveraroa a Poheroa et Rereao a Puna
25	Tepano Hakarevareva	Attribué par acquise suivant actes authentiques en date des 22 et 29 novembre 1900 à M. Ernest Aubry. Signé par : Aubry	25 bis	Tepano Hakarevareva	Vente notarié par Ernest Aubry en date du 25 juillet 1907 transcrit le 1er août 1907 Vº113 Nº41 au profit de Ianahiro a Rui époux de la Damme Roa a Teahu (mariés le 18/9/97). » A M. Hakarevareva a Tepano [Tachado]. Représenté aux présentes opérations par Tereraaroa a Peheroa occupant de la terre suivant promesse de vente du 24 juin 1930 du sieur Fauahoro a Rui. Enregistré le 19 mars 1951 Vº102 Nº83 et un autre écrit en tahitien présenté le 10 août 1951, en date de mois de mars 1951 pour laquelle la veuve Fauatino a Rei Signé par : Teveraroa a Poheroa
Parcelle Indivise ABCD	Tous les copropriétaires	Signé par : Tupuraa et Tifaretitaho			
Parcelle Indivise route de ceinture	Tous les copropriétaires	Sans signature			