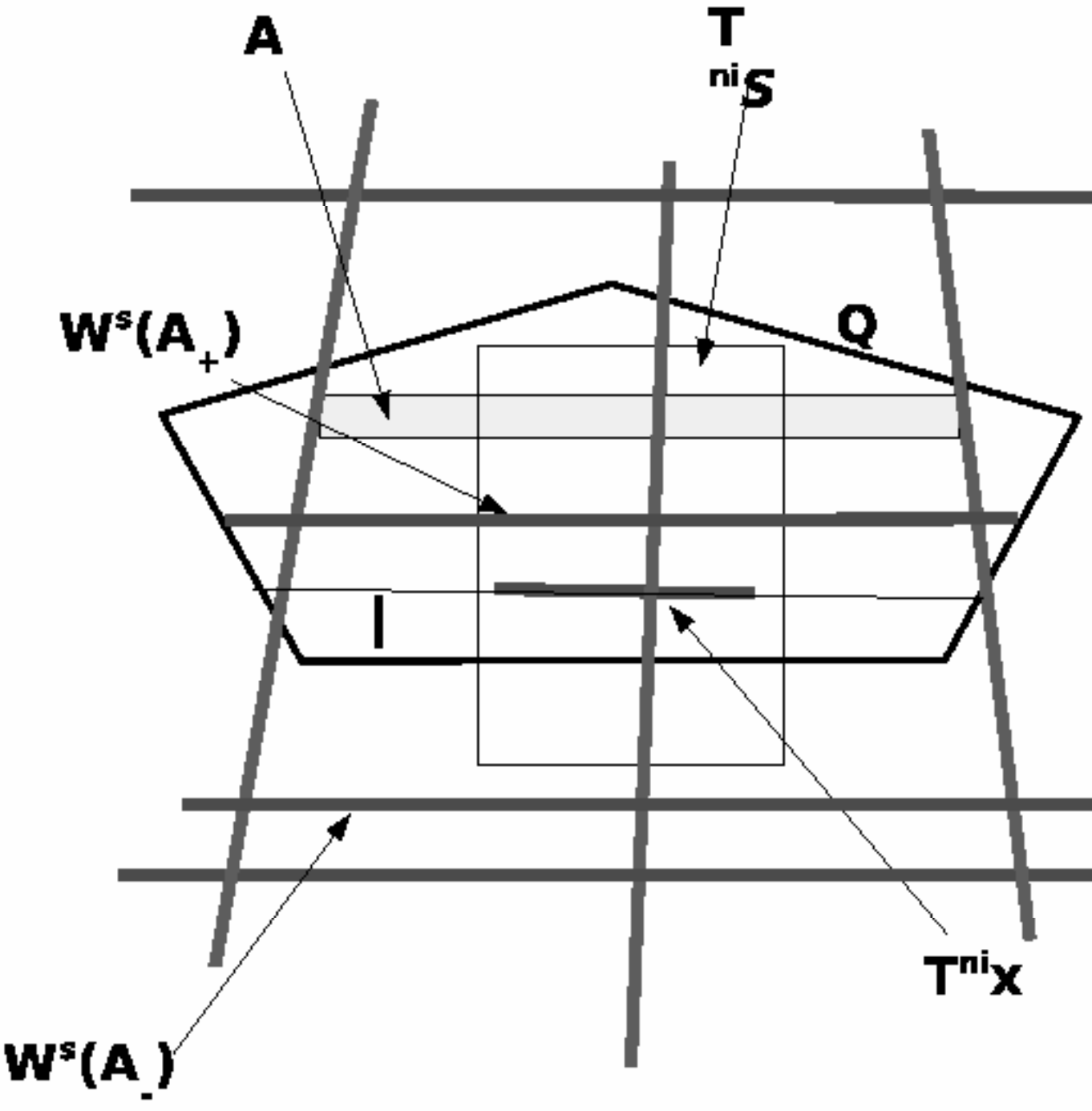
A
T
ni
S
W
s
(A
+
)
Q
I
T
ni
x
W
s
(A
-
)